PLASTIMO

PILOT 150N

EN ISO 12402-3

INFLATABLE LIFEJACKETS - OWNER'S MANUAL GB

GILETS GONFLABLES - NOTICE D'UTILISATION F

OPPBLASBARE REDNINGSVESTER - BRUKERMANUAL N

AUTOMATISCHE REDDINGVESTEN - GEBRUIKERSHANDLEIDING NL

CHALECOS HINCHABLES - GUIA DE UTILIZACION E

UPPBLÅSBAR FLYTVÄST - INSTRUKTIONER OCH HANDHAVANDE S

GIUBBOTTI DI SALVATAGGIO GONFIABILI - MANUALE D'USO I

ΠΝΕΥΣΤΑ ΣΩΣΙΒΙΑ - ΟΔΗΓΙΕΣ ΧΡΗΣΗΣ GR

ILMATÄYTTEISEN PELASTUSLIIVIN- KÄYTTÄJÄN OHJEKIRJA FIN

FELFÚJHATÓ MENTŐMELLÉNY – HASZNÁLATI UTASÍTÁS H

VESTE DE SALVARE GONFLABILE - MANUALE RO

OPPUSTELIGE REDNINGSVESTE - INSTRUKTIONSBOG DK

Plastimo Marine SAS - 15, rue Ingénieur Verrière - 56100 Lorient
http://www.plastimo.com

NOTES

I - GENERAL INSTRUCTIONS

Plastimo offers a complete range of inflatable lifejackets to suit all types of uses.
Those models are equipped with a manual, automatic or hydrostatic firing head. Each lifejacket can also be manually inflated if necessary.
These lifejackets have been designed for a people weighing over 40 kg and with a waist measurement between 60 and 130 cm or between 130 and 170cm depending on the model.
Lifejackets only reduce the risk of drowning; they are not a life-saving guarantee.
Inflatable lifejackets are available with or without safety harness.
CAUTION : The deck safety harness and its tether are intended to prevent the wearer from falling overboard, they do not provide protection against falls from a height. It is dangerous to wear this harness not tightened correctly. Also, harness must be adjusted to be efficient.The deck harness and the tether may transmit very large forces to the anchorage point. Only fasten to anchorage points or strong jacklines.
Anchorage points shall be able to withstand forces of more than 2 tons.
The harness should be used in conjunction with an EN ISO 12401 approved tether.

II - INSTRUCTIONS FOR USE

To be used for offshore navigation, this enables to wear stormy weather clothing.
This lifejacket only functions when fully inflated. When inflated, it will turn most users face up, even unconscious.
Never wear a lifejacket without adjusting the fit : we recommend you to try out your lifejacket in order to practice adjusting it and obtain a proper fit.

GB

Do not sit down on the lifejacket. Do not use as a cushion.
The performances of your lifejackets can be altered when using some kind of waterproof clothing or in other circumstances. Do not wear an inflatable lifejacket under any clothing or safety harness. This is not a lifejacket until fully inflated.

1- Inspection before use

Perform a visual inspection prior to using:Check the lifejacket is not damaged. Make sure the CO2 cylinder is full and firmly screwed and ensure the firing handle is visible outside the lifejacket cover.
Check the colour of the firing indicator.
1a – Manual inflation lifejacket
Green indicator: inflation mechanism ready to operate.
Red indicator : inflation mechanism out of service. The inflation system must be rearmed (refer to § Rearming instructions).
1b - Automatic inflation lifejacket – grey model
Green indicator: inflation mechanism ready to operate.
At least one red indicator or both : inflation mechanism out of order. The inflation system must be rearmed (refer to § Rearming instructions).
1c- Automatic inflation lifejacket – yellow model
Green indicator: inflation mechanism ready to operate.
At least one green indicator off or both : inflation mechanism out of order. The inflation system must be rearmed (refer to § Rearming instructions).
1d – Hydrostatic inflation lifejacket
Green indicator: inflation mechanism ready to operate.
Red indicator : inflation mechanism out of service. The inflation system must be rearmed (refer to § Rearming instructions).
➜ Check also the expiry date on the water-dissolving cartridge or the hydrostatic firing system. If the expiry date is exceeded, the inflation system is out of order. The water-dissolving cartridge or the hydrostatic firing system must be replaced (refer to § Rearming instructions).

2 - Donning instructions

Put on the lifejacket like a jacket.
Fasten the buckle in front.
Tighten and adjust the belt.

3 - Inflation

Inflation can be triggered in 3 different ways:
3a - Manual inflation: pull the activating handle sharply downward.
3b - Automatic inflation (Available only for lifejackets with automatic or hydrostatic firing head): Inflation starts automatically after the lifejacket comes in contact with water.
3c - Oral inflation: open the top cap and blow in the oral inflation tube. Oral inflation can be used as a back-up or as an emergency method of inflation.
Warning: Never activate the firing system if the lifejacket is already partially or fully inflated.

4 - Re-arming instructions

Before re-arming your lifejacket, clearly identify which firing head is fitted on.
4a - Manual lifejacket
After manual inflation, fold back the firing lever into normal position until the “clic”. Unscrew the used CO2 gas bottle. Firmly screw on the new CO2 gas bottle.
4b- Automatic inflation lifejacket – grey model
After manual inflation, fold back the firing lever into normal position until the “clic”. Unscrew the used CO2 gas bottle. Firmly screw on the new CO2 gas bottle.

IAfter automatic inflation, re-arm it as follows:
- Unscrew the automatic water dissolving cartridge.
- Refit the new automatic water dissolving cartridge.
- Unscrew the used CO2 gas bottle.
- Firmly screw on the new CO2 gas bottle.

4c- Automatic inflation lifejacket – yellow model

After manual inflation :
- Fold back the firing lever into normal position until the “clic”.
- Replace the green locking clip to secure the lever.
- Unscrew the used CO2 gas bottle.
- Firmly screw on the new CO2 gas bottle.

After automatic inflation, re-arm it as follows:
- Unscrew the automatic water dissolving cartridge.
- Refit the new automatic water dissolving cartridge.
- Unscrew the used CO2 gas bottle.
- Firmly screw on the new CO2 gas bottle.

4d - Hydrostatic inflation lifejacket

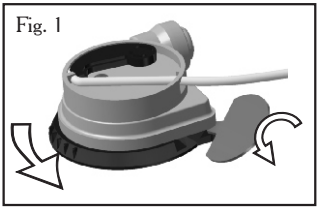

- Insert the opener (supplied in the rearming kit) between the black locking ring and the labelled yellow cap of the hydrostatic cap, then turn it anti-clockwise (fig.1).
- Now turn black locking ring anti-clockwise.
- Lift off the used cap and dispose of it.
- Take out the black inner body with CO2 gas bottle.
- Throw the black inner part and the used CO2 cylinder away.
- Put the black inner part of the mechanism with the new CO2 cylinder back inside the inflatable bladder.
- Check the indicator is green. Do not turn the inner ring.
- Press the replacement hydrostatic cap firmly onto the black inner body (the activating handle must point in the opposite direction of the CO2 gas bottle) and turn the black ring clock-wise.
- When the cap is in correct final position, the CO2 gas bottle and the activating handle must be parallel.
- Orally inflate the lifejacket and check it as described in the Maintenance and care section.

GB

5 - Repacking instructions

Deflate the lifejacket by pushing down the valve located on the top of the tube.
Ensure that your lifejacket is completely dry and deflated.
Place your lifejacket on a flat surface.
Fold the sides of the lifejacket as shown on the diagram page 28-29.
Place the velcro tapes correctly and check the firing handle is visible outside the lifejacket cover.

III - MAINTENANCE AND CARE INSTRUCTIONS

After each use dry your lifejacket thoroughly and keep it clean and free from oil and sand. Store it away from direct sunlight.
Your lifejacket shall be serviced at least every year (and more frequently in case of intensive use).
Rinse the lifejacket with fresh water (especially if it has been used in maritime environment), then dry it before folding it (never expose a lifejacket to excessive heat, this could damage it).
Warning: for the automatic version, remove the automatic water dissolving cartridge before rinsing the lifejacket.
Check the general condition of the lifejacket and in particular the inflatable bladder, the outer cover, the buckles, the straps, the seams, the whistle and the retro reflective tapes. Check that your lifejacket is free from abrasion marks. Pay particular attention to the seams and straps of the lifejackets with integrated harness.
Check your lifejacket waterproofness : orally inflate it and check that it stays inflated for at least 12 hours.
If the bladder leaks or if your lifejacket is damaged in any way, return it imperatively to Plastimo.
Check the CO2 cylinder is full, firmly screwed and has no corrosion. Warning: the gas cylinders are hazardous materials which must be kept away from children and used with caution. Check the colour of the firing indicator and the expiry date of the water-dissolving cartridge or the hydrostatic firing system. Replace the water-dissolving cartridge or the hydrostatic firing system before the expiry date. Imperatively use Plastimo re-arming kits in case of replacement.
Fold and repack the lifejacket (refer to § Repacking instructions).
In the absence of regulation determining the servicing period, it is recommended to have the lifejacket fully serviced in factory or approved stations every 2 years. It is recommended to have the lifejacket fully serviced every year in case of intensive use.

IV - REARMING KITS

Always use Plastimo rearming kits.
Refer to page 34.

V - DIAGRAMS OF THE 2 DIFFERENT FIRING HEADS

Refer to page 30-33

VI - CE TYPE CERTIFICATION

Lifejackets: CE 0501 - CRITT Sport & Loisirs – Z.A. du Sanital - 86100 Châtellerault - FRANCE
Harnesses: CE 0082 - APAVE SUDEUROPE SAS – BP33370 Artigues – France

I - REMARQUES GENERALES

Plastimo propose une gamme complète de gilets gonflables répondant à tous les types d'utilisation.
Ces modèles sont équipés d'une tête de percussion à déclenchement manuel, automatique ou hydrostatique. Chaque gilet peut également être gonflé manuellement en cas de nécessité. Ces gilets sont utilisables par un porteur de 40 kg minimum avec un tour de taille de 60 à 130 cm ou de 130 à 170cm suivant le modèle.
Les gilets ne diminuent que le risque de noyade, ils ne garantissent pas le sauvetage. Les gilets gonflables sont disponibles en version avec harnais de sécurité ou sans harnais de sécurité.
AVERTISSEMENT : Le harnais de sécurité de pont et sa longe sont destinés à prévenir les chutes du porteur par dessus bord; ils ne fournissent pas de protection contre les chutes de hauteur. Il est dangereux de porter ce harnais non serré. Le harnais doit être ajusté pour être efficace. Le harnais de sécurité de pont et sa sauvegarde peuvent transmettre des forces très importantes. N'attacher qu'à des points d'accrochage ou lignes de vie solides. Les points d'ancrage doivent pouvoir résister à des forces supérieures à 2 tonnes. Le harnais doit être équipé d'une longe homologuée EN ISO 12401.

II - UTILISATION

A utiliser pour une navigation au large, permettant le port de vêtements de gros temps.
Ce gilet de sauvetage doit être entièrement gonflé pour remplir sa fonction. Une fois gonflé, il assure le retournement d'une personne, même inconsciente. Avant usage, il est nécessaire de s'entraîner à utiliser cet équipement afin de vérifier ses performances.
Le port du gilet non ajusté est dangereux : La pratique et l'entraînement du système de réglage avant l'usage sont nécessaires.
Ne pas s'asseoir sur le gilet. Ne pas utiliser comme coussin.
Les performances peuvent ne pas être totalement atteintes en cas d'utilisation de certains vêtements étanches ou dans d'autres circonstances. Ne jamais porter de gilet gonflable sous un vêtement ou sous un harnais de sécurité. Ne devient un gilet de sauvetage que lorsqu'il est complètement gonflé.

F

1- Contrôle avant utilisation

Procéder à un contrôle visuel avant utilisation:
Vérifier que le gilet n'est pas endommagé, que la bouteille de CO_2 est pleine et fermement vissée et s'assurer que la poignée de déclenchement est visible à l'extérieur du gilet.
Vérifier la couleur du témoin de percussion.
1a - Gilet à déclenchement manuel
Témoin vert : Système de gonflage en état de fonctionner
Témoin rouge : Système de gonflage hors service. Le système de gonflage doit être « réarmé » (voir § Recharge du gilet)
1b - Gilet à déclenchement automatique modèle gris
Témoins verts : Système de gonflage en état de fonctionner
Au moins un témoin rouge ou les deux : Système de gonflage hors service. Le système de gonflage doit être « réarmé » (voir § Recharge du gilet)
1c - Gilet à déclenchement automatique modèle jaune
Témoins verts : Système de gonflage en état de fonctionner
Au moins un témoin vert absent ou les deux : Système de gonflage hors service. Le système de gonflage doit être « réarmé » (voir § Recharge du gilet)
1d - Gilet à déclenchement hydrostatique
Témoin vert : Système de gonflage en état de fonctionner
Témoin rouge : Système de gonflage hors service. Le système de gonflage doit être « réarmé » (voir § Recharge du gilet)
➜ Vérifier également la date de péremption de la cartouche de sel ou du système de déclenchement hydrostatique. Si la date de péremption est dépassée, le système de gonflage est hors service. La cartouche de sel ou le système de déclenchement hydrostatique doit être remplacé (voir § Recharge du gilet)

2- Port du gilet

Enfiler le gilet comme une veste. Fermer la boucle située sur la face avant. Ajuster et serrer la ceinture. (page XX)

3- Gonflage du gilet

Le gonflage peut s'effectuer de 3 manières différentes :
3a - Gonflage manuel: Actionner manuellement la poignée de déclenchement en tirant fermement dessus vers le bas.
3b - Gonflage automatique: (Disponible pour les gilets à tête de percussion automatique ou hydrostatique seulement). Le gonflage se déclenche automatiquement au contact de l'eau.
3c - Gonflage buccal: Souffler dans le tube de gonflage buccal prévu à cet effet. C'est un gonflage d'appoint ou de secours.
Attention : ne jamais déclencher le système de percussion si le gilet est déjà totalement ou partiellement gonflé.

4 - Recharge du gilet

Identifier clairement le type de la tête de percussion montée sur votre gilet avant de le recharger.
4a - Gilet à déclenchement manuel
Après un gonflage manuel, replacer le levier de déclenchement dans son logement jusqu'au « clic ». Dévisser la bouteille de CO_2 usagée. Visser fermement la nouvelle bouteille de CO_2.
4b - Gilet à déclenchement automatique modèle gris
Après un gonflage manuel, replacer le levier de déclenchement dans son logement jusqu'au « clic ». Dévisser la bouteille de CO_2 usagée. Visser fermement la nouvelle bouteille de CO_2.
Après un gonflage automatique, réaliser les opérations suivantes :
- Dévisser la cartouche de sel automatique.

- Replacer la nouvelle cartouche de sel automatique.
- Dévisser la bouteille de CO_2 usagée.
- Visser fermement la nouvelle bouteille de CO_2.

4c - Gilet à déclenchement automatique modèle jaune

Après un gonflage manuel :
-Replacer le levier de déclenchement dans son logement
- Placer le bloqueur de sécurité vert pour maintenir le levier.
- Dévisser la bouteille de CO_2 usagée.
-Visser fermement la nouvelle bouteille de CO_2.

Après un gonflage automatique, réaliser les opérations suivantes :
- Dévisser la cartouche de sel automatique.
- Replacer la nouvelle cartouche de sel automatique.
- Dévisser la bouteille de CO_2 usagée.
- Visser fermement la nouvelle bouteille de CO_2.

4d - Gilet à déclenchement hydrostatique

Introduire la clé (fournie dans le kit de recharge) entre la bague de blocage noire et le couvercle jaune de la cartouche hydrostatique, puis tourner la clé dans le sens inverse des aiguilles d'une montre (fig.1)

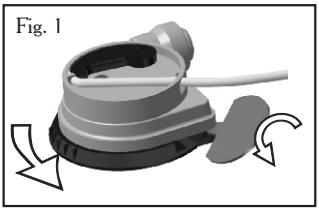

Tourner la bague de blocage noire dans le sens inverse des aiguilles d'une montre.
Retirer la cartouche hydrostatique (couvercle jaune + bague de blocage noire) et la jeter.
Retirer la partie intérieure noire du mécanisme et la bouteille de CO_2.
Jeter la partie intérieure noire et la bouteille de CO_2 usagée.
Replacer la partie intérieure noire du mécanisme avec la nouvelle bouteille de CO_2 à l'intérieur de la chambre gonflable. Vérifier que le témoin est bien vert. Ne pas tourner la bague intérieure. Placer la nouvelle cartouche hydrostatique sur la partie intérieure noire du mécanisme en exerçant une pression (la poignée de déclenchement doit se trouver dans l'axe opposé de la bouteille) et tourner la bague de blocage noire dans le sens des aiguilles d'une montre.
Lorsque le couvercle est convenablement placé, la bouteille de CO_2 et la poignée de déclenchement sont parallèles.
Gonfler oralement et contrôler le gilet comme décrit dans le chapitre entretien.

F

5 - Pliage du gilet

Dégonfler le gilet en appuyant sur la valve située en partie supérieure du tube de gonflage buccal.
S'assurer que le gilet est complètement sec et dégonflé.
Placer le gilet bien à plat.
Plier les bords du gilet en suivant les schémas pages 28-29.
Placer les bandes velcro correctement et vérifier que la poignée de déclenchement est visible à l'extérieur du gilet.

III - ENTRETIEN

Veiller à toujours bien sécher le gilet après chaque utilisation et à le garder propre, sans graisse ni sable. Le stocker à l'abri des rayons du soleil. L'entretien suivant doit être réalisé au moins une fois par an (plus régulièrement en cas d'utilisation intensive): Rincer le gilet à l'eau douce (spécialement lorsque le gilet a été utilisé en milieu marin), puis le faire sécher avant de le replier (ne pas exposer le gilet à une chaleur trop importante, cela pourrait l'endommager).
Attention : pour les modèles automatiques, dévisser la cartouche de sel automatique avant de rincer le gilet.
Vérifier l'état général du gilet et plus particulièrement la chambre gonflable, la housse extérieure, les boucles, les sangles, les coutures, le sifflet et les bandes rétroréfléchissantes. S'assurer qu'il ne présente pas de signe d'usure. Porter une attention particulière aux coutures et aux sangles des gilets avec harnais intégré. Contrôler l'étanchéité du gilet en le gonflant oralement. Vérifier son état de gonflement après 12 h. Si une fuite ou un dommage est constaté sur le gilet, le renvoyer impérativement chez Plastimo. Vérifier que la bouteille de CO_2 est pleine, fermement vissée et ne présente pas de traces de rouille. Attention : les bouteilles de gaz sont des matières dangereuses qui doivent être conservées hors de la portée des enfants et utilisées avec précaution. Vérifier la couleur du témoin de percussion et la date de péremption de la cartouche de sel ou du système de déclenchement hydrostatique. Remplacer la cartouche de sel ou le système de déclenchement hydrostatique avant la date de péremption. Utilisez impérativement les kits de recharge Plastimo en cas de remplacement. Plier et reconditionner le gilet (voir § Pliage du gilet).
En l'absence de réglementation fixant une périodicité de révision, Plastimo recommande une révision en usine ou en station agréée tous les 2 ans. En cas d'utilisation intensive ou professionnelle, une révision annuelle est nécessaire.

IV - KITS DE RECHARGE

Utiliser toujours les kits de recharge Plastimo. Voir page 34

V - SCHEMAS DES DIFFERENTES TETES

Voir page 30 à 33

VI - CERTIFICATION DE TYPE CE

Gilets : CE 0501- CRITT Sport & Loisirs - Z.A. du Sanital - 86100 CHATELLERAULT-FRANCE
Harnais : CE 0082 - APAVE SUDEUROPE SAS - BP3 33370 Artigues - FRANCE

I - GENERELT

Plastimo tilbyr et komplett sett av oppblåsbare flytevester tilpasset alle bruksområder.
Disse oppblåsbare flytevestene har manuell, automatisk eller hydrostatisk utløsningsmekanisme. Det finnes også mulighet til å blåse opp flytevesten manuelt.
Flytevestene er utformet for brukere med vekt over 40 kg og med midjemål mellom 60 til 130 cm, eller mellom 130 cm til 170 cm avhengig av model.
Flytvester reduserer faren for drukning, men gir ingen overlevelsesgaranti.
Oppblåsbare flytevester finnes med eller uten sikkerhetssele.
Sikkerhetsselen og linen har som oppgave å forhindre brukeren fra å falle overbord, men beskytter ikke mot fall fra store høyder. Pass på at vesten sitter korrekt på brukeren, og at selen alltid spennes på, slik at den sitter godt fast.
Selen og linen kan overføre store krefter til forankringspunktet. Fest derfor livlinen kun til forankringspunkt som tåler stor belastning. Forankringspunktet skal være så kraftig at den tåler belastning på minimum 2 tonn.
Sikkerhetsselen skal kun brukes sammen med en EN ISO 12401 godkjent livline/krok.

II – INSTRUKSJON FOR BRUK

For bruk i åpen sjø, også sammen med seiledress i hardt vær.
Denne redningsvesten fungerer kun når den er helt oppblåst. I vannet vil den snu de fleste brukere, slik at ansiktet vender opp, selv ved bevisstløs tilstand.
Vi anbefaler at du gjør deg kjent med vesten. Må ikke brukes som pute. Tenk på at tunge klær og verktøy kan påvirke vestens flytbarhet. Bær vesten utenpå klærne.
Dette er ingen redningsvest før den er helt oppblåst.

1- Inspeksjon før bruk

Utfør kontrollen på følgende måte:
> Kontrollér at flytevesten ikke har skader, at CO2 flasken er korrekt iskrudd og at utløsningshåndtaket er synlig på utsiden av vesten.
> Kontrollér fargen på utløsningsmekanismens indikator.

1a – Manuell utløsningsmekanisme
Grønn indikator: utløsningsmekanismen er OK.
Rød indikator: utløsningsmekanismen fungerer ikke. Se kapittel 4 for instruksjon for tilbakestilling.
1b – Automatisk utløsningsmekanisme – grå modell
Grønn indikator: utløsningsmekanismen er OK.
En eller to røde indikatorer: utløsningsmekanismen fungerer ikke. Se kapittel 4 for instruksjon for tilbakestilling.
1c- Automatisk utløsningsmekanisme- gul modell
Grønn indikator : utløsningsmekanismen er OK
Om en eller begge grønne indikatorer mangler: utløsningsmekanismen fungerer ikke. Se kapittel 4 for instruksjon for tilbakestilling.
1d- Hydrostatisk utløsningsmekanisme (Hammar)
Grønn indikator: utløsningsmekanismen er OK.
Rød indikator: utløsningsmekanismen fungerer ikke. Se kapittel 4 for instruksjon for tilbakestilling.
> Sjekk også utløsdatoen på saltpatronen eller den hydrostatiske utløsningsmekanismen. Hvis forfallsdatoen er passert, vil utløsningsmekanismen ikke fungere. Saltpatronen / hydrostatiske mekanismen, må skiftes ut. Se kapittel 4 for instruksjon for tilbakestilling.

2 – HVORDAN TA PÅ SEG VESTEN

Ta på redningsvesten som en jakke.
Fest spennen forran.
Trekk til og juster beltet.

3 - OPPBLÅSING

Uppblåsing kan gjøres på 3 ulike måter:
3a - Manuell oppblåsing: dra utløserhåndtaket rett ned.
3b – Automatisk oppblåsing (alla vester med automatisk eller hydrostatisk mekanisme): Oppblåsing starter automatisk når mekanismen kommer i kontakt med vann.
3c – Oppblåsing med munn: Åpne toppdekselet på oppblåsingsrøret og blås luft. Brukes også ved etterfylling av luft hvis den ikke er tilstrekkelig oppblåst.
Advarsel: Aktiver aldri utløsningsmekanismen hvis flytevesten allerede er helt eller delvis fylt av luft. Vesten kan da eksplodere.

4 – INSTRUKSJON FOR TILBAKESTILLING

Før du lader om flytevesten, kontroller hvilken mekanisme vesten er utstyrt med.
4a - Manuell utløsningsmekanisme.
Etter manuell oppblåsing: Brett tilbake utløsningshåndtaket til normal posisjon til det ”klikker” på plass. Skru ut den brukte CO2 gassflasken og skru den nye godt til.
4b- Automatisk utløsningsmekanisme – grå modell
Etter manuell oppblåsing: Brett utløsningshåndtaket til normal posisjonen til det ”klikker” på plass. Skru ut den brukte CO2 gassflasken og skru den nye godt til.

N

Etter automatisk oppblåsing må du tilbakestille den på følgende måte:
– Skru ut den automatiske utløsningspatronen (saltpatron).
– Erstatt med en ny automatisk utløsningspatron (saltpatron).
– Skru ut den brukte CO2 gassflasken.
– Skru inn den nye CO2 gassflasken.

4c – Automatisk utløsningsmekanisme – gul modell

Efter manuell oppblåsing:
– Brett tillbake utløsningshåndtaket til normal posisjon til det ”klikker” på plass.
– Sett på det grønne låseklipset.
– Skru ut den brukte CO2 gassflasken og skru deretter på den nye CO2 gassflasken.
Etter automatisk oppblåsing må du tilbakestille den på følgende måte:
– Skru ut den automatiske utløsningspatronen (saltpatron).
– Erstatt med en ny automatisk utløsningspatron (saltpatron).
– Skru ut den brukte CO2 gassflasken.
– Skru inn den nye CO2 gassflasken.

4d – Hydrostatisk utløsningsmekanisme (Hammar)

– Sett inn nøkkelen (inngår i tilbakestillings-kitet) mellom den svarte låseringen og det gule dekselet til den hydrostatiske patronen, og drei så nøkkelen mot urviser.(fig.1).

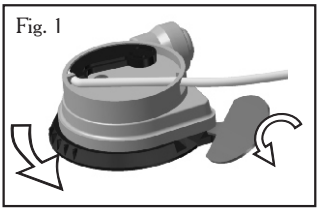

– Drei så den sorte låseringen mot urviser.
– Fjern den brukte patronen og kast denne.
– Ta ut den sorte beholderen med den brukteCO2 gassflasken.
– Kast den sorte beholderen med den brukte CO2 flasken.
– Sett inn ny sort beholder med en ny CO2 flaske i luftkammeret.
– Sjekk at indikatoren er grønn. Ikke drei den innvendige ringen.
– Sett den nye hydrostatiske patronen i den sorte innvendige delen av mekanismen (Utløserhåndtaket skal være i motsatt rening av flasken) ved å trykke på dekselet og dreie den sorte låseringen med urviser
– Når patronen er korrekt plassert, skal CO2 gassflasen og utløsningshåndtaket være parallelle.
– Blås opp vesten med munnen og kontrollér vesten ihht til beskrivelsen i kapitlet for vedlikehold.

N

5 – INSTRUKSJON FOR SAMMENBRETTING

Tøm flytevesten for luft ved å trykke ned ventilen på toppen av slangen.
Kontroller at flytevesten er tørr og tom for luft.
Legg flytevesten på en plan overflate.
Brett sidene av vesten som vist på side 28 og 29.
Plasser borrelåsbåndene på riktig måte og kontroller at utløsningshåndtaket er synlig på utsiden av redningsvesten.

III – VEDLIKEHOLD

Etter bruk må redningsvesten tørkes og holdes ren for olje og sand.
Unngå direkte sollys ved lagring.
Det må utføres vedlikehold på vesten minst én gang pr år og oftere ved intensivt bruk.
Skyll redningsvesten med ferskvann og tørk den, før du bretter den sammen. Utsett den ikke for varme i trøkeskap eller liknende. Advarsel: På den automatiske vesten må du fjerne saltpatronen før du skyller vesten.
Kontroller at patronen er hel og ikke har korrodert.
Kontroller vestens tilstand, spesielt luftkammere, det utvendige hylsteret, beltet, stroppene, sømmene, fløyten og refleksene.
Sjekk at vesten ikke har slitasjeskader. Legg særlig vekt på søm og bånd på flytevester med innsydd sele.
For å sjekke om redningsvesten er tett: Blås den opp med munnen, og kontroller at den beholder luften i minst 12 timer.
Om vesten lekker, skal den returneres til Plastimo.
Kontroller at CO2 flasken er full, sitter korrekt og er uten korrosjon.
Advarsel: Gassflasen er en trykkbeholder! Skal håndteres varsomt og holdes utilgjengelig for barn.
Kontroller fargen på utløsningsmekanismen samt utløpsdato på saltpatronen eller den hydrostatiske mekanismen.
Skift saltpatronen eller den hydrostatiske mekanismen før forfallsdatoen. Plastimos egne kit mål brukes!
Vi anbefaler at flytevesten kontrolleres jevnlig slik at slitasje, som er en fare for sikkerheten, oppdages i tide.

IV – RESERVEDELER

Bruk kun Plastimos egne reservedelskit.
Se sid 34

V – SKISSER PÅ DE TO ULIKE MEKANISMENE

Se side 30 / 33

VI - CE TYPE SERTIFISERING

Lifejackets: CE 0501 - CRITT – Sport & Loisirs –Z.A. du Sanital-86100 Châtellerault - FRANCE
Harnesses: CE 0082 - APAVE SUDEUROPE – SAS –BP33370 Arigues - FRANCE

I - ALGEMENE VOORSCHRIFTEN

Plastimo biedt een complete reeks zelfopblaasbare reddingvesten voor diverse toepassingen.
Deze modellen zijn uitgerust met een handmatig, een automatisch of een hydrostatisch opblaasmechanisme. Elk reddingvest kan ook handmatig worden geactiveerd.
Deze reddingvesten zijn ontworpen voor personen die minimaal 40 kilo wegen met een taillemaat tussen de 60 en 130cm, of tussen 130 en 170cm afhankelijk van het model.
Het dragen van een reddingvest verkleint de kans op verdrinking. Het is geen overlevingsgarantie.
De reddingvesten zijn leverbaar met of zonder veiligheidsharnas.
LET OP: De reddingvesten die voorzien zijn van een geïntegreerd veiligheidsharnas en een veiligheidslijn zijn ontworpen om te voorkomen dat de gebruiker overboord valt. Ze geven geen bescherming tegen vallen van een hoogte. Het is gevaarlijk het vest te dragen als het harnas niet goed gesloten is. De combinatie van veiligheidsharnas en -lijn kunnen de bevestigingspunten op het schip zeer zwaar belasten. Uitsluitend vastmaken aan stevige bevestigingspunten op loopbanden.
Het harnas dient gebruikt te worden in combinatie met Plastimo goedgekeurde veiligheidslijnen ISO 12401.

II – GEBRUIKSINSTRUCTIES

Te gebruiken voor kust en ruim water. Geschikt als er storm- of regenkleding wordt gedragen.
Het reddingvest werkt alleen als het volledig is opgeblazen. Zodra opgeblazen, zal het in de meeste gevallen de gebruiker met het gezicht naar boven draaien, zelfs in bewusteloze toestand.
Draag nooit een reddingvest zonder het goed ingesteld te hebben: wij adviseren om het dragen en het goed passend te maken uit te proberen. Niet op het reddingvest gaan zitten. Niet als kussen gebruiken. De prestaties van het reddingvest kunnen worden beïnvloed door het dragen van waterdichte kleding. Draag geen opblaasbaar reddingvest onder kleding of onder een veiligheidsharnas.
Dit is geen reddingvest, tenzij volledig opgeblazen.

1- Inspectie voor gebruik

Voer de volgende visuele inspectie uit voordat u het vest gaat gebruiken:
- Controleer of het vest niet beschadigd is, het CO2 patroon vol is, stevig aangedraaid is en dat het ontstekingskoord zichtbaar is buiten de hoes van het vest.
- Controleer de kleur van de indicator van het ontstekingsmechanisme.

1a – Handmatige ontsteking
Groene indicators: ontstekingsmechanisme gereed voor gebruik.
Rode indicator: ontstekingsmechanisme niet gereed voor gebruik. Het ontstekingsmechanisme moet worden herladen (zie § Herlaadinstructies)

NL

1b - Automaticche ontsteking – grijs model
Groene indicator: ontstekingsmechanisme gereed voor gebruik.
Ten minste één rode indicator of beide: ontstekingsmechanisme niet gereed voor gebruik. Het ontstekingsmechanisme moet worden herladen (zie § Herlaadinstructies)
1c - Automatische ontsteking – geel model
Groene indicator: ontstekingsmechanisme gereed voor gebruik.
Ten minste één rode indicator of beide: ontstekingsmechanisme niet gereed voor gebruik. Het ontstekingsmechanisme moet worden herladen (zie § Herlaadinstructies)
1d – Hydrostatische ontsteking
Groene indicators: ontstekingsmechanisme gereed voor gebruik.
Rode indicator: ontstekingsmechanisme niet gereed voor gebruik. Het ontstekingsmechanisme moet worden herladen (zie § Herlaadinstructies)
➜ Controleer ook de houdbaarheidsdatum van het smeltpatroon of het hydrostatische ontstekingsmechanisme. Als de houdbaarheidsdatum is verstreken, is het ontstekingsmechanisme niet gereed voor gebruik. Het smeltpatroon of het hydrostatische ontstekingsmechanisme dienen dan te worden vervangen (zie § Herlaadinstructies).

2- Draaginstructie

Trek het reddingvest aan als een jas. Maak de gesp vast aan de voorzijde. Verstel de riem naar uw maat.

3- Opblazen

Het opblazen kan op drie manieren:
3a - Handmatig opblazen trek het ontstekingskoord recht naar beneden.
3b - Automatisch opblazen: (Alleen beschikbaar voor reddingvesten met automatisch of een hydrostatisch opblaasmechanisme). Het opblazen geschiedt automatisch, nadat het reddingvest in contact is gekomen met water.
3c - Met de mond opblazen: Verwijder het dopje van het opblaasbuisje op de luchtkamer van het reddingvest en blaas erin. Het is een aanvullende- en nood- opblaasmogelijkheid.
Waarschuwing: Blaas het reddingvest niet handmatig of automatisch op als het reddingvest al gedeeltelijk of geheel is opgeblazen.

4 – Herlaadinstructies

Stel het type ontstekingsmechanisme vast, alvorens het reddingsvest te voorzien van een herlaadset.
Na automatisch activeren, dienen de volgende stappen te worden gevolgd:
4a – Handmatig opblaasbaar reddingvest
Na handmatig activeren, dient het ontstekingshendeltje in de normale positie terug te worden geplaatst totdat u een klik hoort..
- Schroef het gebruikte CO2 patroon uit het mechanisme.

- Schroef het nieuwe CO2 patroon met de hand stevig vast.

4b – Automatisch opblaasbaar reddingvest – grijs model

Na handmatig activeren, dient het ontstekingshendeltje in de normale positie terug te worden geplaatst totdat u een klik hoort. Schroef het gebruikte CO2 patroon uit het mechanisme. Schroef het nieuwe CO2 patroon stevig vast.

Na automatisch activeren, dienen de volgende stappen te worden gevolgd:

- Schroef de houder van het smeltpatroon los en verwijder deze.
- Vervang het smeltpatroon en schroef de houder met de hand stevig vast.
- Schroef het gebruikte CO2 patroon uit het mechanisme.
- Schroef het nieuwe CO2 patroon met de hand stevig vast

4c – Automatisch opblaasbaar reddingvest – geel model

Na handmatig activeren, dient het ontstekingshendeltje in de normale positie terug te worden geplaatst totdat u een klik hoort. Vervang het groene borgclipje. Schroef het gebruikte CO2 patroon uit het mechanisme. Schroef het nieuwe CO2 patroon stevig vast.

Na automatisch activeren, dienen de volgende stappen te worden gevolgd:

- Schroef de houder van het smeltpatroon los en verwijder deze.
- Vervang het smeltpatroon en schroef de houder met de hand stevig vast.
- Schroef het gebruikte CO2 patroon uit het mechanisme.
- Schroef het nieuwe CO2 patroon met de hand stevig vast

4d - Reddingvest met hydrostatisch opblaasmechanisme

Zet de opener (meegeleverd met de herlaadset) tussen de zwarte borgring en het gelabelde gele kapje van de hydrostatische kap en draai het tegen de klok in los (Fig.1).

Draai nu de borgring tegen de klok in los. Verwijder het gebruikte kapje.

Verwijder het zwarte binnenwerk en het gebruikte CO2 patroon en gooi deze weg.

Monteer het nieuwe zwarte binnenwerk met het nieuwe CO2 patroon aan de binnenkant van de luchtkamer. Controleer of de indicator groen is. De binnenring niet verdraaien.

Druk de nieuwe hydrostatische kap stevig op het zwarte binnenwerk (het ontstekingshendel moet in tegengestelde richting wijzen als de gasfles) en draai de zwarte borgring vast met de klok mee.

De kap is op de juiste plaats indien de gasfles en de ontstekingshendel parallel staan.

Blaas het reddingvest met de mond op en voer de controle uit zoals beschreven bij de Gebruiks- en Onderhoudvoorschriften.

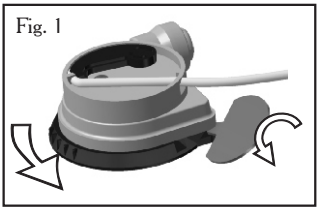

NL

5 – Inpakinstructies

Laat het reddingvest leeglopen door het klepje in te drukken boven op het opblaasbuisje.

Zorg ervoor dat uw reddingvest droog en volledig leeggelopen is.

Leg uw reddingvest op een vlakke ondergrond.

Vouw de zijkanten van het reddingvest zoals getoond op de tekeningen op bladzijden 28-29.

Maak het reddingvest vervolgens dicht met de klittenbandsluiting en zorg ervoor dat het ontstekingskoord zichtbaar buiten het vest hangt.

III - GEBRUIKS- EN ONDERHOUDSVOORSCHRIFTEN

Zorg ervoor dat u, na elk gebruik, uw reddingvest volledig droog maakt. Houdt het goed schoon en voorkom het morsen van olie, vet en zand etc. op het vest. Laat het vest niet in direct zonlicht liggen.

Spoel uw reddingvest na met zoet water (zeker als het in contact is geweest met een zoute omgeving). Laat het drogen voordat u het opvouwt. Stel het vest niet bloot aan extreme hitte waardoor het kan beschadigen. Waarschuwing: voor de automatische modellen, verwijder het smeltpatroon voordat u het vest afspoelt. Controleer de algemene conditie van het vest, in het bijzonder de luchtkamer van het vest, de buitenhoes, de gespen, de banden, de naden, de fluit en de reflecterende tape. Let ook op eventuele slijtplekken. Let vooral op de naden en de banden van de vesten met harnas.

Om uw reddingvest op luchtdichtheid te controleren kunt u het met de mond opblazen. Het vest moet minstens 12 uur lang vol te blijven. Indien er een luchtkamer lek is of indien een andere beschadiging is opgetreden, stuur deze dan naar Plastimo.

Waarschuwing: de gas patronen worden beschouwd als gevaarlijk materiaal, die buiten bereik van kinderen moeten worden gehouden en met zorg worden behandeld. Controleer de kleur van de indicator van het ontstekingsmechanisme en de houdbaarheidsdatum van het smeltpatroon of het hydrostatische ontstekingsmechanisme. Vervang het smeltpatroon of het hydrostatische ontstekingsmechanisme vóór het verstrijken van de houdbaarheidsdatum. Gebruik uitsluitend Plastimo vervangingkits. Vouw en verpak het vest (zie § Inpakinstructies).

Wij adviseren om het onderhoud uit te laten voeren door een Plastimo erkend keuringsstation. Tenzij wettelijk anders voorgeschreven adviseren wij het vest elke twee jaar te laten keuren. Bij intensief gebruik minimaal één maal per jaar.

IV – HERLAADSETS

Gebruik altijd een Plastimo herlaadset. Zie bladzijde 34

V – AFBEELDINGEN VAN DE 2 VERSCHILLENDE ONTSTEKINGSMECHANISMEN

Zie bladzijden 30/33

VI – CE TYPE CERTIFICERING

Reddingsvesten: CE 0501 – CRITT Sport & Loisirs – Z.A. du Sanital – 86100 Châtellerault – FRANCE

Harnassen: CE 0082 – APAVE SUDEUROPE – BP 33370 Artigues – FRANCE

I – INSTRUCCIONES GENERALES

Plastimo ofrece una completa gama de chalecos hinchables para diferentes usos.
Estos modelos van equipados de una cabeza de percusión manual, automática o hidrostática. Además todos los chalecos pueden ser hinchados también manualmente si es necesario.
Estos chalecos han sido diseñados para personas con un peso mínimo de 40 kg y una talla de cintura entre 60 y 130 cm. o entre 130 y 170cm dependiendo del modelo.
Los chalecos sólo reducen el riesgo de ahogarse; no son una garantía de vida.
Los chalecos hinchables son disponibles con o sin arnes de seguridad.
ATENCION : La función de un arnes de seguridad es prevenir la caída por la borda, no proteger contra una caída en altura. Es peligroso utilizar este arnés si no está bien sujeto y ceñido correctamente.
Además, el arnes debe ser colocado correctamente para ser eficiente. Este transmite grandes fuerzas al punto de anclaje, por lo que solo debera sujetarse a puntos previstos para tal o fuertes lineas de vida.
El punto de anclaje debe soportar fuerzas de más de 2 toneladas.
El arnés debe utilizarse con un anclaje que cumpla la norma ISO 12401

II – INSTRUCCIONES DE USO

Para uso en navegación de altura, esto significa vestido con ropa de tormenta.
Este chaleco sólo cumplirá su función cuando esté completamente hinchado. Una vez hinchado, asegurará el enderezamiento de una persona, incluso estando inconsciente.
Nunca utilice el chaleco sin antes ajustar el cierre: le recomendamos que se pruebe su chaleco para comprobar el cierre y ajustarlo correctamente.
No sentarse sobre el chaleco, no usar como cojin
Las prestaciones de su chaleco se pueden ver modificadas cuando usamos trajes de agua o bajo otras circunstancias. No usar un chaleco hinchable por debajo de la ropa o de un arnes de seguridad. Este no es un chaleco hasta que se halla completamente hinchado.

1- Inspección antes de su uso

Realizar una inspección visual antes de su uso:
- Verificar que no tiene daños, que la botella de CO_2 está llena y firmemente enroscada y que el tirador para el hinchado manual es visible fuera de la cubierta del chaleco.
- Verificar el color del indicador del disparo hidrostático.

1a - Hinchado manual

Indicador verde: sistema de hinchado listo para su funcionamiento
Indicador en rojo, sistema fuera de servicio. El sistema deberá ser rearmado (ver instrucciones de “rearmado”)

1b - Hinchado automático chaleco modelo gris.

Indicador verde: sistema de hinchado listo para su funcionamiento
Uno o ambos indicadores en rojo: sistema de hinchado ya utilizado, deberá ser rearmado (ver instrucciones de “rearmado”)

1c - Hinchado automático chaleco modelo amarillo

Indicador verde: sistema de hinchado listo para su funcionamiento
Uno o ambos indicadores en rojo: sistema de hinchado ya utilizado, deberá ser rearmado (ver instrucciones de “rearmado”)

1d Hinchado hidrostático

Indicador verde: sistema de hinchado listo para su funcionamiento
Indicador en rojo: sistema de hinchado ya utilizado, deberá ser rearmado (ver instrucciones de “rearmado”)
➜ Verificar también la fecha de caducidad del cartucho de pastilla de sal o del disparo hidrostático. Si ha caducado, está fuera de servicio y debe ser reemplazado. (ver instrucciones de “recarga”)

2- Puesta del chaleco

Ponerse el chaleco como una chaqueta.
Cerrar la hebilla situada en la parte frontal.
Tirar de la cincha y ajustar a la cintura.

3- Hinchado del chaleco

Puede efectuarse de 3 maneras diferentes:
3a – Hinchado manual: Accionar manualmente tirando del asa de hinchado firmemente hacia abajo.
3b – Hinchado automático: (Disponible en los chalecos equipados de cabeza de percusión automática o hidrostática o percusión hidrostática solamente). El chaleco se hinchará automáticamente al entrar en contacto con el agua.
3c – Hinchado bucal: Abrir la tapa del tubo de hinchado bucal y soplar. Es un hinchado auxiliar o de emergencia.
Atención : nunca activar el sistema de percusión si el chaleco está parcial o totalmente hinchado.

4 – Recarga del chaleco

Identificar claramente el tipo de cabeza de percusión antes de recargar.

4a – Chaleco con cabeza de disparo manual

Después de un hinchado manual :
Volver a poner en posición normal la palanca de disparo, retroceder hasta que haga el « clic ».
Desatornillar la botella de CO_2 utilizada.
Atornillar de manera firme la nueva botella de CO_2.

E

4b Hinchado automático chaleco modelo gris.

Después de un hinchado manual : Volver a poner en posición normal la palanca de disparo, retroceder hasta que haga el « clic » .Desatornillar la botella de CO2 utilizada.

Atornillar de manera firme la nueva botella

Depués de un hinchado automático, rearmar como se describe a continuación:

- Desenroscar el cartucho disolvente automático.
- Enroscar el nuevo cartucho firmemente.
- Desenroscar la botella de CO2 utilizada.
- Enroscar de manera firme la nueva botella de CO2.

4c Hinchado automático chaleco modelo amarillo

Después de un hinchado manual :

Volver a poner en posición normal la palanca de disparo, retroceder hasta que haga el « clic ».

Desatornillar la botella de CO2 utilizada.

Atornillar de manera firme la nueva botella

Depués de un hinchado automático, rearmar como se describe a continuación:

- Desenroscar el cartucho disolvente automático.
- Enroscar el nuevo cartucho firmemente.
- Desenroscar la botella de CO2 utilizada.
- Enroscar de manera firme la nueva botella de CO2.

4d - Chaleco con cabeza de disparo hidrostático.

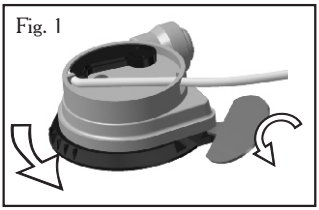

Introducir la llave (suministrada con el kit de recarga) entre la junta de cierre negra y el tapón amarillo del cartucho hidrostático, girar en el sentido contraraio a las agujas del reloj. (fig.1)

Girar el anillo de cierre negro en sentido contrario a las agujas del reloj.

Levantar el sistema de percusión (cubierta amarilla + anillo de cierre negro).

Sacar el mecanismo negro junto con la botella de CO2.

Reponer la parte interior del mecanismo con la nueva botella de CO2 en el interior la cámara de aire.

Verificar que el indicador está en verde. No girar la junta negra.

Poner el tapón y presionar fuertemente (el asa de activación debe quedar en el sentido opuesto de la botella de CO2) y girar la junta negra en el sentido de las agujas del reloj.

Cuando el tapón está correctamente colocado, la botella de CO2 y el asa de activación quedarán en paralelo.

Hinchar el chaleco por el tubo bucal e inspeccionarlo como se describe en la sección de mantenimiento.

5 – Pliegue del chaleco

Deshinchar el chaleco presionando la válvula del tubo bucal.

Asegurarse de que el chaleco está completamente seco y deshinchado.

Extender el chaleco sobre una superficie plana.

Plegar los extremos como se describe en los esquemas de la página 28-29.

Unir las tiras de velcro correctamente y verificar que el asa de hinchado está visible en el exterior del chaleco.

E

III – INSTRUCCIONES DE MANTENIMIENTO Y CUIDADO

Después de cada uso secar el chaleco y mantenerlo limpio sin grasa o sal. Guardarlo en lugar protegido del sol.

El chaleco debe ser revisado cada año (especialmente en caso de uso intensivo)

Aclarar el chaleco con agua dulce (especialmente si se ha utilizado en ambiente maríno), secarlo bien antes de guardar (no exponer el chaleco a excesivo calor, puede dañarlo). Atención: para los modelos automáticos, desenroscar el cartucho disolvente antes de aclarar. Verificar el estado general del chaleco y particularmente la cámara de aire, la funda exterior, cinchas y hebillas, las costuras, el silbato y las bandas reflectantes. Asegurarse de que no presenta signos de deterioro. Prestar especial atención a las costuras y a las cinchas en caso de que esté equipado de arnés. Controlar que la cámara de aire no tenga pérdidas: hincharlo por el tubo bucal y esperar 12 horas. Si detecta fugas, el chaleco debe ser enviado a Plastimo. Verificar que la botella de CO2 está llena, firmemente enroscada y sin signos externos de oxidación o deterioro. Atención: las botellas de gas contienen materiales peligrosos, por lo que deben mantenerse fuera del alcance de los niños. Verificar el color del indicador de la cabeza de percusión y la fecha de caducidad del cartucho del sistema hidrostático.

Reemplazar el cartucho del sistema automático o el sistema hidrostático antes de la fecha de caducidad. Usar los kits de recarga Plastimo obligatoriamente

Plegar y reacondicionar el chaleco (ver § Instrucciones de pliegue).

Se recomienda realizar una revisión completa del chaleco en una estación autorizada por Plastimo cada año.

IV - KITS DE RECARGA

Utilizar siempre kits de recarga Plastimo. Ver página 34

V – ESQUEMAS DE DIFERENTES CABEZAS DE PERCUSIÓN

Ver pag. 30/33

VI – HOMOLOGACIÓN CE

Chalecos : CE 0501 - CRITT Sport & Loisirs- 86100 Châtellerault - FRANCE

arneses : CE 0082 - APAVE SUDEUROPE - BP33370 Artigues FRANCE

I - ALLMÄNT

Plastimo tillhandahåller ett komplett utbud av uppblåsbara flytvästar, för att passa alla användningsområden.
Dessa uppblåsbara flytvästar är utrustade med manuell, automatisk eller hydrostatisk utlösningsmekanism. Det finns även möjlighet att blåsa upp flytvästen manuellt.
Flytvästarna är utformad för bärare med vikt över 40 kg och med ett midjemått mellan 60 till 130 cm, eller mellan 130 till 170 cm beroende på modell.
Flytvästar minskar risken för drunkning men är ingen garanti för överlevnad.
Uppblåsbara flytvästar finns med eller utan säkerhetssele.
Säkerhetselen tillsammans med en livlina har som uppgift att förhindra användaren från att falla överbord, den skyddar dock inte fall från hög höjd. Se till att flytvästen sitter korrekt på användaren, och att selen alltid spänns åt så att den sitter stadigt.
Livsele och livlina kan överföra stora krafter till förankringspunkten. Fäst därför livlinan endast i förankringspunkter som tål stor belastning. Förankringspunkten skall vara så kraftig att den tål belastning på åtminstone 2 ton.
Säkerhetsselen skall användas tillsammans med en EN ISO 12401 godkänd livlina/krok.

II – INSTRUKTIONER FÖR ANVÄNDAREN

För utomskärs användning, även tillsammans med seglarställ för hårt väder.
Fungerar som flytväst endast när den är uppblåst. I vattnet strävar den efter att vända bäraren på rygg även om bäraren är medvetslös.
Använd aldrig flytvästen utan att passformen är justerad: vi rekommenderar att Ni provar och testar västen innan användning.
Använd den inte som kudde. Tänk på att tunga kläder och verktyg kan påverka västens flytbarhet. Bär västen utanför kläderna.
Detta är inte en räddningsväst förrän den är helt uppblåst.

1- INSPEKTION FÖRE ANVÄNDNING

Genomför en visuell inspektion innan användning:
- Kontrollera att flytvästen inte har några skador, att CO2 flaskan är korrekt iskruvad och att draglinan finns utanför västen.
- Kontrollera färgen på utlösningsmekanismens indikator.

1a – Manuell utlösningsmekanism

Grön indikering: utlösningsmekanismen är OK.
Röd indikering: utlösningsmekanismen är ur funktion. Se kapitel om 4 med omladdningsinstruktioner.

1b – Automatisk utlösningsmekanism – grå modell

Grön indikering: utlösningsmekanismen är OK.
En eller två röda indikeringar: utlösningsmekanismen är ur funktion. Se kapitel 4 med omladdningsinstruktioner.

1c- Automatisk utlösningsmekanism- gul modell

Grön indikering : utlösningsmekanismen är OK
Om en eller båda de gröna indikeringarna saknas: utlösningsmekanismen är ur funktion. Se kapitel 4 med omladdningsinstruktioner.

1d- Hydrostatisk utlösningsmekanism (Hammar)

S

Grön indikering: utlösningsmekanismen är OK.
Röd indikering: utlösningsmekanismen är ur funktion. Se kapitel om 4 med omladdningsinstruktioner.
➜ Kolla även förfallodatum på saltpatronen eller på hydrostatiska utlösningsmekanismen. Om förfallodatumet är överskridet är utlösningsmekanismen ur funktion. Saltpatron respektive hydrostatisk mekanism måste bytas; se kapitel 4 med omladdningsinstruktioner.

2 – HUR MAN SÄTTER PÅ VÄSTEN

Sätt på västen som en jacka.
Fäst frontspännet.
Spänn och justera remmar.

3 - UPPBLÅSNING

Uppblåsning kan göras på 3 olika sätt:

3a - Manuell uppblåsning: drag i dragsnöret rakt neråt

3b – Automatisk uppblåsning (på alla västar med automatisk eller hydrostatisk mekanism): Uppblåsning startar automatiskt efter att mekanismen kommer i kontakt med vatten.

3c – Munuppblåsning: Öppna locket på uppblåsningsröret och blås. Används även för att efterfylla väst om den ej har fyllts tillräckligt.

Varning: Aktivera aldrig utlösningsmekanismen om flytvästen redan är helt eller delvis luftfylld. Västen kan då explodera.

4 – OMLADDNINGSINSTRUKTIONER

Innan omladdning av flytvästen, försäkra er om vilken mekanism västen är utrustad med.

4a - Manuell utlösningsmekanism.

Efter manuell uppblåsning: Fäll tillbaka utlösningsspaken till normalpositionen, till ”klick”-läget. Skruva av den använda CO2 gasflaskan och skruva sedan på den nya CO2 gasflaskan.

4b- Automatisk utlösningsmekanism – grå modell

Efter manuell uppblåsning: Fäll tillbaka utlösningsspaken till normalpositionen, till ”klick”-läget . Skruva av den använda CO2 gasflaskan och skruva sedan på den nya CO2 gasflaskan.

Efter automatisk uppblåsning görs omladdning enligt följande:
- Skruva av den automatiska upplösningspatronen (saltpatron).
- Ersätt med en ny automatisk upplösningspatron (saltpatron).
- Skruva av den använda CO2 gasflaskan.
- Skruva fast en ny CO2 gasflaska.

4c - Automatisk utlösningsmekanism - gul modell

Efter manuell uppblåsning:
- Fäll tillbaka utlösningsspaken till normalpositionen, till ”klick”-läget.
- Sätt dit det gröna låsclipset.
- Skruva av den använda CO2 gasflaskan och skruva sedan på den nya CO2 gasflaskan.

Efter automatisk uppblåsning görs omladdning enligt följande:
- Skruva av den automatiska upplösningspatronen (saltpatron).
- Ersätt med en ny automatisk upplösningspatron (saltpatron).
- Skruva av den använda CO2 gasflaskan.
- Skruva fast en ny CO2 gasflaska.

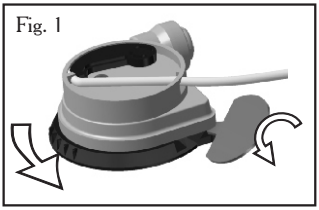

4d - Hydrostatisk utlösningsmekanism (Hammar)

- Placera verktyget (ingår i omladdningssatsen) mellan det svarta låsringen och märkta gula kåpan på hydrostatmekanismen, vrid därefter moturs (fig.1).
- Vrid nu den svarta låsringen moturs.
- Lyft bort den använda kåpan och kasta den.
- Ta ut det svarta innehållet med CO2 gasflaska.
- Kasta det svarta innehållet tillsammans med den använda CO2 flaskan.
- placera den svarta innerdelen med en ny CO2 flaska tillbaka i luftkammaren.
- Kolla så att indikatorn visar grönt. Vrid ej den inre ringen.
- Tryck den nya hydrostatiska kåpan på den svarta innerdelen (aktiveringshandtaget måste peka i motsatt riktning mot CO2 gasflaskan) och vrid den svarta ringen medsols.
- När kåpan är rätt placerad ska CO2 gas flaskan och aktiveringshandtaget vara parallella.
- Blås upp västen med munnen och kontrollera västen enligt beskrivning i kapitlet för underhåll och skötsel.

5 - OMPACKNINGSINSTRUKTIONER

Töm flytvästen på luft genom att trycka ner ventilen som är placerad i toppen av uppblåsningsröret.
Försäkra er om att flytvästen är torr och tom på luft.
Placera flytvästen på ett plant underlag.
Vik sidorna av flytvästen som visas på sid 28-29.
Stäng kardborrebanden korrekt och kontrollera att aktiveringshandtaget är väl synligt utanför yttertyget.

III - UNDERHÅLL OCH SKÖTSELRÅD

Efter varje användning, se till att västen torkar. Håll den ren och fri från olja och sand.
Förvara den inte i direkt solljus.
Din väst ska servas varje år, vid intensiv användning oftare.
Skölj västen med färskvatten låt den torka innan den viks ihop. Utsätt den inte för värme i torkskåp eller liknande.
Varning: för automatiska versioner, ta bort automatkapseln innan detta görs.
Kontrollera att patronen är hel och ej korroderad.
Kontrollera skicket på västen och särskilt på luftkammare, ytterhölje, spänne, band, sömmar, visselpipa och reflexer. Kontrollera att västen inte uppvisar slitageskador. Lägg särskild vikt vid sömmar och band på flytvästar med livsele.
För att kontrollera västens lufttäthet, blås upp den med uppblåsningsröret och kontrollera att den behåller luften i minst 12 timmar.
Om västen läcker, skicka den till Plastimo.
Kontrollera så att CO2 flaskan är full, sitter korrekt och inte är korroderad.
Varning: Gascylindern är en tryckbehållare! Hantera den varsamt och förvara den oåtkomligt för barn.
Kontrollera avfyringsmekanismens färgindikering samt förfallodatum på saltpatronen eller hydrostatiska mekanismen.
Ersätt saltpatron respektive hydrostatisk mekanism innan förfallodatumet. Plastimo omladdningssatser skall användas!
Vi rekommenderar att flytvästen inspekteras regelbundet så att inget slitage har förekommit som kan äventyra er säkerhet.

IV - OMLADDNINGSSATS

Använd endast Plastimo omladdningssatser.
Se sid 34

V - SKISSER PÅ DE TVÅ OLIKA MEKANISMERNA

Se sid 30/33

VI - CE TYPE CERTIFICATION

Lifejackets: CE 0501 - CRITT - Sport & Loisirs -Z.A. du Sanital-86100 Châtellerault - FRANCE
Harnesses: CE 0082 - APAVE SUDEUROPE - SAS -BP33370 Arigues - FRANCE

S

I - ISTRUZIONI GENERALI

Plastimo offre una gamma completa di giubbotti salvagente gonfiabili, adatti a qualsiasi tipo di utilizzo. Questi modelli sono dotati di dispositivo di attivazione manuale, automatica o idrostatica. Ogni giubbotto può anche essere gonfiato manualmente, in caso di necessità. Questi dispositivi sono stati studiati per un peso corporeo superiore ai 40 kg e con un giro vita tra i 60 ed i 130 cm o, in base al modello, tra i 130 cm ed i 170 cm. I giubbotti possono ridurre il rischio di annegamento: non sono garanzia di salvataggio. I giubbotti gonfiabili sono disponibili con o senza cintura di sicurezza. ATTENZIONE: Il dispositivo di ancoraggio al ponte e la cintura di sicurezza sono studiati per evitare che chi li indossa cada fuori bordo, ma non forniscono una protezione contro eventuali cadute dall'alto. E' pericoloso indossare la cintura se non correttamente allacciata. Inoltre, per essere efficace la cintura deve essere adeguatamente regolata. Poiché sia il dispositivo di ancoraggio che la cintura possono trasmettere forze notevoli al punto di ancoraggio, è necessario che sia questi che i lifelines utilizzati siano estremamente robusti. I punti di ancoraggio devono essere in grado di sostenere forze superiori alle due tonnellate. La cintura deve essere utilizzata con un dispositivo di ancoraggio approvato secondo la norma EN ISO 12401.

II - ISTRUZIONI D'UTILIZZO

Da utilizzare per navigazione d'altura, permettono di indossare abbigliamento adatto a condizioni meteorologiche proibitive. Per poter essere efficace, il giubbotto deve essere gonfiato completamente. Una volta gonfiato, assicura che la persona in acqua venga riportata alla posizione supina, anche se in stato di incoscienza. E' pericoloso indossare il giubbotto salvavita senza regolazione adeguata : è necessario allenarsi a indossarlo, al fine di individuare la corretta vestibilità. Da non utilizzare come cuscino. La prestazione del vostro giubbotto può essere alterata se utilizzato indossando alcuni indumenti impermeabili o in altre circostanze. Non indossare mai il giubbotto sotto gli abiti o la cintura di sicurezza. Il giubbotto di salvataggio è considerato efficace solo quando completamente gonfio.

1) Controlli preliminari all'utilizzo

Procedere ad un controllo visivo prima dell'utilizzo:

- verificare che il giubbotto non sia danneggiato, che la bomboletta di CO_2 sia piena e saldamente avvitata ed accertarsi che la leva di attivazione sia visibile all'esterno del giubbotto;
- verificare il colore dell'indicatore di attivazione.

1a) Giubbotto ad attivazione manuale :

- Indicatore verde: dispositivo di gonfiaggio pronto per l'utilizzo.
- Indicatore rosso: dispositivo di gonfiaggio non attivo. Il dispositivo di gonfiaggio deve essere riarmato (vedere il capitolo “istruzioni di ricarica”).

1b) Giubbotto ad attivazione automatica – modello grigio :

- Indicatore verde: dispositivo di gonfiaggio pronto per l'utilizzo.
- Uno od entrambi gli indicatori rossi: dispositivo di gonfiaggio non attivo. Il dispositivo di gonfiaggio deve essere riarmato (vedere il capitolo “istruzioni di ricarica”).

1c) Giubbotto ad attivazione automatica – modello giallo :

- Indicatore verde: dispositivo di gonfiaggio pronto per l'utilizzo.
- Uno od entrambi gli indicatori rossi: dispositivo di gonfiaggio non attivo. Il dispositivo di gonfiaggio deve essere riarmato (vedere il capitolo “istruzioni di ricarica”).

1d) Giubbotto ad attivazione idrostatica :

- Indicatore verde: dispositivo di gonfiaggio pronto per l'utilizzo.
- Indicatore rosso: dispositivo di gonfiaggio non attivo. Il dispositivo di gonfiaggio deve essere riarmato (vedere il capitolo “istruzioni di ricarica”).

I

E' inoltre consigliato di procedere al controllo della data di scadenza della cartuccia idrosolubile o del sistema di attivazione idrostatica. Se la data di scadenza è stata superata, il dispositivo di gonfiaggio non è attivo. La cartuccia idrosolubile o il sistema di attivazione idrostatica devono essere sostituiti (vedere il capitolo “istruzioni di ricarica”).

2) Indossare il giubbotto

Indossare il giubbotto come un comune gilet. Allacciare la fibbia frontale. Stringere e regolare la cintura

3) Gonfiaggio

Il giubbotto può essere attivato in tre diversi modi:

3a) gonfiaggio manuale: Azionare manualmente tirando con fermezza la maniglia di attivazione verso il basso.

3b) Gonfiaggio automatico (disponibile unicamente per giubbotti ad attivazione automatica o idrostatica): Il gonfiaggio si attiva automaticamente quando il giubbotto entra a contatto con l'acqua.

3c) Gonfiaggio a fiato: Aprire il cappuccio superiore e soffiare nell'apposito tubo di gonfiaggio. Da utilizzarsi in supporto al dispositivo di gonfiaggio o come metodo di gonfiaggio d'emergenza.

Attenzione: non attivare mai il sistema di attivazione qualora il giubbotto sia già parzialmente o completamente gonfio.

4) Istruzioni di ricarica

Prima di procedere alla ricarica del giubbotto, verificarne con precisione la tipologia di dispositivo di gonfiaggio in dotazione.

4a) Giubbotto a gonfiaggio manuale:

Dopo il gonfiaggio manuale:

- riportare la leva di rilascio nel proprio alloggiamento, sino ad udire un “click”;
- svitare e rimuovere la bomboletta di CO_2 esaurita;
- avvitare saldamente la nuova bomboletta di CO_2 nell'alloggiamento.

4b) Giubbotto a gonfiaggio automatico – modello grigio:

Dopo un gonfiaggio manuale:

- riportare la leva di rilascio nel proprio alloggiamento sino ad udire un “click”;

- svitare la bomboletta di CO_2 esaurita;
- avvitare saldamente la nuova bomboletta di CO_2 nell'alloggiamento.

Dopo un gonfiaggio automatico, riarmare come riportato di seguito:
- svitare e rimuovere la cartuccia idrosolubile;
- riposizionare la nuova cartuccia idrosolubile;
- svitare e rimuovere la bomboletta di CO_2 esaurita;
- avvitare saldamente la nuova bomboletta di CO_2 nell'alloggiamento.

4c) Giubbotto a gonfiaggio automatico – modello giallo:

Dopo un gonfiaggio manuale:
- riportare la leva di rilascio nella proprio alloggiamento sino ad udire un “click”;
- sostituire il gancio di bloccaggio verde per fissare la leva di rilascio;
- svitare e rimuovere la bomboletta di CO_2 esaurita;
- avvitare saldamente la nuova bomboletta di CO_2 nell'alloggiamento.

Dopo un gonfiaggio automatico, riarmare come riportato di seguito:
- svitare e rimuovere la cartuccia idrosolubile;
- riposizionare la nuova cartuccia idrosolubile;
- svitare e rimuovere la bomboletta di CO_2 esaurita;
- avvitare saldamente la nuova bomboletta di CO_2 nell'alloggiamento.

4b) Giubbotto a gonfiaggio idrostatico:
- Introdurre la chiave (fornita con il kit di ricarica) tra l'anello di bloccaggio nero ed il cappuccio giallo della cartuccia idrostatica, quindi ruotare in senso antiorario (fig. 1);
- ruotare l'anello di bloccaggio nero in senso antiorario;
- sollevare il cappuccio usato e gettarlo;
- rimuovere la parte nera interna del meccanismo con la bomboletta di CO_2 esaurita, quindi gettarle;
- posizionare la nuova parte nera interna del meccanismo e la nuova bomboletta di CO_2 all'interno della camera d'aria;
- verificare che l'indicatore sia verde. Non ruotare l'anello interno;
- posizionare saldamente il nuovo cappuccio idrostatico sulla parte nera interna del meccanismo esercitando una leggera pressione (la leva di rilascio deve trovarsi sull'asse opposto a quello della bombola) e ruotare l'anello nero di bloccaggio in senso orario;
- una volta fissato il cappuccio nella corretta posizione, la bombola di CO_2 e la leva di rilascio devono essere parallele;
- gonfiare il giubbotto a fiato e controllarlo, così come descritto nella sezione “Cura e Manutenzione”.

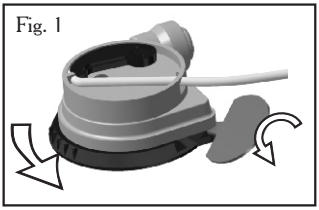

5) Ripiegatura del giubbotto

- Sgonfiare il gilet spingendo verso il basso la valvola posta sul tubo di gonfiaggio a fiato;
- assicurarsi che il giubbotto sia completamente sgonfio ed asciutto;
- porre il giubbotto su una superficie piana;
- piegare i lati del giubbotto, così come indicato nel diagramma di pagina 28-29
- posizionare correttamente i nastri velcro e controllare che la leva di rilascio sia visibile dal rivestimento esterno del giubbotto.

III - CURA E MANUTENZIONE

Dopo ogni utilizzo, asciugare con attenzione il giubbotto e tenerlo al riparo da sostanze oleose e sabbia. Conservare lontano dalla diretta luce del sole. Il giubbotto deve essere revisionato almeno una volta all'anno (e più frequentemente in caso di utilizzo intensivo). Risciacquare il gilet con acqua dolce (specialmente se è stato utilizzato in ambiente marino), quindi asciugarlo prima della ripiegatura (non esporre mai il giubbotto a calore eccessivo: ciò potrebbe danneggiarlo). Attenzione: nella versione automatica, rimuovere la cartuccia idrosolubile prima di procedere al risciacquo del giubbotto. Controllare le condizioni generali del gilet e, in particolare, della camera d'aria, del rivestimento esterno, delle fibbie, delle cinghie, delle cuciture, del fischietto e dei nastri riflettenti. Verificare che il vostro gilet non riporti segni di abrasione. Porre particolare attenzione alle cuciture ed alle cinghie del giubbotto, se dotati di cintura di sicurezza integrata. Controllare la tenuta impermeabile del vostro giubbotto: gonfiare a fiato e controllare che rimanga gonfio almeno per le successive 12 ore. Qualora la camera d'aria dovesse perdere o il gilet risultasse danneggiato in qualche modo, questo deve essere imperativamente reso a Plastimo. Controllare che la bomboletta di CO_2 sia piena, saldamente avvitata ed esente da corrosioni. Attenzione: le bombolette contenenti gas costituiscono materiale pericoloso e devono essere utilizzate con cautela e tenute lontano dalla portata dei bambini. Controllare il colore dell'indicatore di attivazione e la data di scadenza della cartuccia idrosolubile o del dispositivo di attivazione idrostatica. Sostituire la cartuccia idrosolubile o il dispositivo di attivazione idrostatica prima della data di scadenza indicata. In caso di sostituzione, è obbligatorio l'utilizzo di kit di armamento originali Plastimo. Piegare e riporre il giubbotto (vedere il capitolo “Ripiegatura del Giubbotto”). In mancanza di precise disposizioni normative circa i cicli di revisione del prodotto, si raccomanda di far effettuare la completa revisione del vostro giubbotto presso il produttore o centri autorizzati ogni due anni. In caso di utilizzo intensivo, si raccomanda di osservare una periodicità di revisione annuale.

IV - KIT DI RICARICA

Utilizzare sempre kit di ricarica originali Plastimo (vedere pagina 34)

V - DIAGRAMMI DEI DUE DISPOSITIVI DI ARMAMENTO

Vedere pagina 30/33.

VI – TIPOLOGIA DI CERTIFICAZIONE CE

Giubbotti: CE0501 – CRITT Sports & Loisirs – Z.A. du Sanital – 86100 Châtellerault – France
Cinture di sicurezza: CE 0082 – APAVE SUDEUROPE – BP 33370 Artigues – France

I

I – ΓΕΝΙΚΕΣ ΟΔΗΓΙΕΣ

Η Plastimo διαθέτει μία μεγάλη ποικιλία φουσκωτών σωσιβίων, κατάλληλων για κάθε χρήση. Τα συγκεκριμένα μοντέλα διαθέτουν χειροκίνητη, αυτόματη ή υδροστατική κεφαλή πυροδότησης. Κάθε σωσίβιο μπορεί, επίσης, να φουσκωθεί και χειροκίνητα, εάν απαιτείται. Τα σωσίβια έχουν σχεδιαστεί για άτομα με βάρος άνω των 40 κιλών και περίμετρο μέσης μεταξύ 60 και 130 εκ., ή μεταξύ 130 και 170 εκ., ανάλογα με το μοντέλο. Τα σωσίβια περιορίζουν τον κίνδυνο πνιγμού. Δεν παρέχουν εγγύηση διάσωσης. Τα φουσκωτά σωσίβια διατίθενται με ή χωρίς ζώνη ασφαλείας. ΠΡΟΣΟΧΗ: Τα σωσίβια που διαθέτουν ζώνη ασφαλείας καταστρώματος και ιμάντα πρόσδεσης αποσκοπούν στην αποφυγή πτώσης του χρήστη στη θάλασσα και δεν παρέχουν προστασία κατά των πτώσεων από μεγάλο ύψος. Είναι επικίνδυνο να φοράτε τη συγκεκριμένη εξάρτηση χωρίς να είναι καλά σφιγμένη. Πρέπει να έχετε δέσει πολύ καλά τη ζώνη ασφαλείας και τον ιμάντα πρόσδεσης διότι ασκούν πολύ μεγάλη δύναμη στα σημεία αγκίστρωσης. Πρέπει να τα δένετε μόνο στα σημεία αγκίστρωσης ή στους ιμάντες Jacklines. Τα σημεία αγκίστρωσης πρέπει να μπορούν να αντέξουν σε δυνάμεις άνω των 2 τόνων. Η εξάρτηση πρέπει να χρησιμοποιείται σε συνδυασμό με πρόσδεση πιστοποιημένη κατά ISO 12401.

II – ΟΔΗΓΙΕΣ ΧΡΗΣΗΣ

Το σωσίβιο χρησιμοποιείται για ναυσιπλοΐα σε ανοικτή θάλασσα και βοηθάει να φοράτε ακόμα και βαρύ ρουχισμό, λόγω καιρού. Το σωσίβιο λειτουργεί μόνο όταν είναι πλήρως φουσκωμένο. Όταν φουσκωθεί, εξασφαλίζει ότι ο χρήστης του θα στραφεί ανάσκελα ακόμη και εάν έχει χάσει τις αισθήσεις του.Πρρρ tρ f ρρρsete, s aρ sρρρs tρρμe ρa eρas ρρρeρte μe tρ f ρρeμa tρρ sρ sβρρρ, ρρρρeμρρρρ ρa μρρρeρte ρa tρ ρρρs aρμρρete sρ sτρ ρaρρa ρρρβeρte se dρρμρ aρρ tρ ρeρρ. Χωρίς να το προσαρμόζεται ανάλογα στο σώμα, μπορεί να αποβεί πολύ επικίνδυνο. Μην το χρησιμοποιείτε ως κάθισμα. Σε περίπτωση που φέρετε πάνω σας εργαλεία ή φοράτε βαρύ ρουχισμό μπορεί να μειωθεί η αποτελεσματικότητα του σωσιβίου. Δεν πρέπει να φοράτε φουσκωτό σωσίβιο κάτω από ρούχα ή εξάρτηση ασφαλείας. Το σωσίβιο μπορεί να λειτουργήσει μόνο όταν είναι πλήρως φουσκωμένο.

1- Έλεγχος πριν τη χρήση

Πραγματοποιήστε οπτικό έλεγχο πριν τη χρήση:

> Βεβαιωθείτε ότι το σωσίβιο δεν είναι φθαρμένο, ότι η φιάλη CO2 είναι πλήρης και καλά βιδωμένη και ότι η λαβή πυροδότησης είναι ορατή έξω από το κάλυμμα του σωσιβίου.

> Ελέγξτε το χρώμα του δείκτη πυροδότησης.

1α – Χειροκίνητο φούσκωμα

Δείκτες πράσινοι: ο μηχανισμός φουσκώματος είναι έτοιμος να λειτουργήσει.

Δείκτες κόκκινοι: ο μηχανισμός φουσκώματος δεν λειτουργεί. Το σύστημα φουσκώματος πρέπει οπλιστεί ξανά (ανατρέξτε στην παράγραφο Οδηγίες οπλισμού).

1β – Αυτόματο φούσκωμα, γκρι μοντέλο σωσιβίου

Δείκτης πράσινος: ο μηχανισμός φουσκώματος είναι έτοιμος να λειτουργήσει.

Ένας ή δύο δείκτες κόκκινος: ο μηχανισμός φουσκώματος δεν λειτουργεί. Το σύστημα φουσκώματος πρέπει οπλιστεί ξανά (ανατρέξτε στην παράγραφο Οδηγίες οπλισμού).

1γ – Αυτόματο φούσκωμα, κίτρινο μοντέλο σωσιβίου

Δείκτης πράσινος: ο μηχανισμός φουσκώματος είναι έτοιμος να λειτουργήσει.

Ένας ή δύο δείκτες πράσινοι εκτός λειτουργίας: ο μηχανισμός φουσκώματος δεν λειτουργεί. Το σύστημα φουσκώματος πρέπει οπλιστεί ξανά (ανατρέξτε στην παράγραφο Οδηγίες οπλισμού).

1δ – Σωσίβιο με υδροστατικό μηχανισμό

Δείκτης πράσινος: ο μηχανισμός φουσκώματος είναι έτοιμος να λειτουργήσει.

Δείκτης κόκκινος: ο μηχανισμός φουσκώματος δεν λειτουργεί. Το σύστημα φουσκώματος πρέπει οπλιστεί ξανά (ανατρέξτε στην παράγραφο Οδηγίες οπλισμού).

> Ελέγξτε επίσης την ημερομηνία λήξης της φύσιγγας που διαλύεται κατά την επαφή με το νερό ή του υδροστατικού συστήματος πυροδότησης. Εάν η ημερομηνία λήξης έχει παρέλθει, το σύστημα φουσκώματος δεν λειτουργεί. Η φύσιγγα που διαλύεται κατά την επαφή με νερό ή το υδροστατικό σύστημα πυροδότησης πρέπει να αντικατασταθούν (ανατρέξτε στην παράγραφο Οδηγίες οπλισμού).

2 – Οδηγίες για το φόρεμα του σωσιβίου

GR

Φορέστε το σωσίβιο σαν γιλέκο.

Σφίξτε την πόρπη στο εμπρός μέρος.

Σφίξτε και προσαρμόστε τη ζώνη.

3 - Φούσκωμα

Το φούσκωμα μπορεί να πραγματοποιηθεί με τους εξής 3 τρόπους:

3α – Χειροκίνητο φούσκωμα: τραβήξτε απότομα προς τα κάτω τη λαβή ενεργοποίησης.

3β – Αυτόματο φούσκωμα (Διατίθεται μόνο για σωσίβια με αυτόματη ή υδροστατική κεφαλή πυροδότησης): Το φούσκωμα ξεκινά αυτόματα μετά την επαφή του σωσιβίου με το νερό.

3γ – Φούσκωμα με το στόμα: Ανοίξτε το επάνω πώμα και φυσήξτε στο σωλήνα φουσκώματος. Το φούσκωμα με το στόμα μπορεί να χρησιμοποιηθεί ως εφεδρική μέθοδος φουσκώματος ή ως μέθοδος έκτακτης ανάγκης.

Προσοχή: Ποτέ δεν πρέπει να ενεργοποιείτε το σύστημα διόγκωσης εάν το σωσίβιο είναι ήδη εν μέρει ή πλήρως φουσκωμένο.

4 – Οδηγίες οπλισμού

Πριν οπλίσετε το σωσίβιο, ελέγξτε με προσοχή τι είδους κεφαλή πυροδότησης διαθέτει.

4α – Σωσίβιο με χειροκίνητο φούσκωμα

Μετά το χειροκίνητο φούσκωμα:

- Επανατοποθετήστε τη λαβή πυροδότησης στην κανονική της θέση έως ότου ακούσετε το χαρακτηριστικό ήχο «κλικ».
- Ξεβιδώστε τη χρησιμοποιημένη φιάλη CO2.
- Βιδώστε σφιχτά τη νέα φιάλη CO2.

4β – Σωσίβιο με αυτόματο φούσκωμα, γκρι μοντέλο

Μετά το χειροκίνητο φούσκωμα: Επανατοποθετήστε τη λαβή πυροδότησης στην κανονική της θέση έως ότου ακούσετε το

χαρακτηριστικό ήχο «κλικ». Ξεβιδώστε τη χρησιμοποιημένη φιάλη CO2. Βιδώστε σφιχτά τη νέα φιάλη CO2.
Μετά το αυτόματο φούσκωμα, οπλίστε το ξανά ως εξής:
- Ξεβιδώστε την αυτόματη φύσιγγα που διαλύεται κατά την επαφή με το νερό.
- Επανατοποθετήστε τη νέα αυτόματη φύσιγγα που διαλύεται κατά την επαφή με το νερό.
- Ξεβιδώστε τη χρησιμοποιημένη φιάλη CO2.
- Βιδώστε σφιχτά τη νέα φιάλη CO2.

4γ – Σωσίβιο με αυτόματο φούσκωμα, κίτρινο μοντέλο

Μετά το χειροκίνητο φούσκωμα: Επανατοποθετήστε τη λαβή πυροδότησης στην κανονική της θέση έως ότου ακούσετε το χαρακτηριστικό ήχο «κλικ». Ξεβιδώστε τη χρησιμοποιημένη φιάλη CO2. Βιδώστε σφιχτά τη νέα φιάλη CO2.
Μετά το αυτόματο φούσκωμα, οπλίστε το ξανά ως εξής:
- Ξεβιδώστε την αυτόματη φύσιγγα που διαλύεται κατά την επαφή με το νερό.
- Επανατοποθετήστε τη νέα αυτόματη φύσιγγα που διαλύεται κατά την επαφή με το νερό.
- Ξεβιδώστε τη χρησιμοποιημένη φιάλη CO2.
- Βιδώστε σφιχτά τη νέα φιάλη CO2.

4δ – Σωσίβιο με υδροστατικό μηχανισμό φουσκώματος

- Εισάγετε το εξάρτημα ανοίγματος (παρέχεται με το σετ οπλισμού) ανάμεσα στο μαύρο δακτύλιο ακινητοποίησης και το κίτρινο πώμα του υδροστατικού καλύμματος, και περιστρέψτε το αντίθετα με τη φορά των δεικτών του ρολογιού (σχ.1).
- Περιστρέψτε το μαύρο δακτύλιο ακινητοποίησης με φορά αντίθετη των δεικτών του ρολογιού.
- Ανασηκώστε το χρησιμοποιημένο πώμα και πετάξτε το.
- Αφαιρέστε το μαύρο εσωτερικό τμήμα του μηχανισμού και τη φιάλη CO2.
- Πετάξτε το μαύρο εσωτερικό τμήμα και τη χρησιμοποιημένη φιάλη CO2.
- Τοποθετήστε πάλι το μαύρο εσωτερικό τμήμα του μηχανισμού με τη νέα φιάλη CO2 μέσα στο φουσκωτό σωσίβιο.
- Βεβαιωθείτε ότι ο δείκτης είναι πράσινος. Μην περιστρέφετε τον εσωτερικό δακτύλιο.
- Πιέστε το υδροστατικό πώμα αντικατάστασης στο μαύρο εσωτερικό τμήμα (η λαβή ενεργοποίησης πρέπει να κοιτάζει προς την αντίθετη κατεύθυνση από τη φιάλη CO2) και περιστρέψτε το μαύρο δακτύλιο προς τη φορά των δεικτών του ρολογιού.
- Όταν το πώμα έρθει στη σωστή του θέση, η φιάλη CO2 και η λαβή ενεργοποίησης πρέπει να είναι σε παράλληλη θέση.
- Φουσκώστε με το στόμα το σωσίβιο και ελέγξτε το όπως περιγράφεται στο κεφάλαιο Συντήρηση και φροντίδα.

Fig. 1

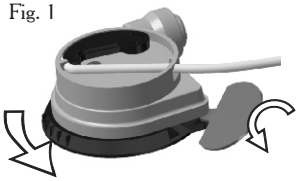

5 – Οδηγίες επανασυσκευασίας

Ξεφουσκώστε το σωσίβιο πιέζοντας προς τα κάτω τη βαλβίδα που βρίσκεται στο επάνω μέρος του σωλήνα.
Βεβαιωθείτε ότι το σωσίβιό σας είναι εντελώς στεγνό και ξεφούσκωτο.
Τοποθετήστε το σωσίβιο σε επίπεδη επιφάνεια.
Διπλώστε τα άκρα του σωσιβίου όπως φαίνεται στο διάγραμμα της σελίδας 28-29.
Τοποθετήστε σωστά τις λωρίδες velcro και βεβαιωθείτε ότι η λαβή πυροδότησης είναι ορατή έξω από το κάλυμμα του σωσιβίου.

III – ΟΔΗΓΙΕΣ ΣΥΝΤΗΡΗΣΗΣ ΚΑΙ ΦΡΟΝΤΙΔΑΣ

Μετά από κάθε χρήση πρέπει να στεγνώνετε σχολαστικά το σωσίβιο και να το διατηρείτε καθαρό, χωρίς λάδια και άμμο. Το σωσίβιο πρέπει να αποθηκεύεται χωρίς να εκτίθεται άμεσα στο ηλιακό φως. Η κατωτέρω συντήρηση του σωσιβίου πρέπει να πραγματοποιείται τουλάχιστον μια φορά το χρόνο (ή και συχνότερα σε περίπτωση εντατικής χρήσης). Ξεπλύνετε το σωσίβιο με καθαρό νερό (ιδίως εάν έχει χρησιμοποιηθεί σε θαλάσσιο περιβάλλον), και στη συνέχεια στεγνώστε το προτού το διπλώσετε (ποτέ μην εκθέτετε το σωσίβιο σε υπερβολικά υψηλή θερμοκρασία, μπορεί να προκληθεί ζημιά). Προσοχή: στο σωσίβιο με αυτόματο σύστημα φουσκώματος, αφαιρέστε τη φύσιγγα που διαλύεται κατά την επαφή με το νερό προτού ξεπλύνετε το σωσίβιο. Ελέγχετε τη γενική κατάσταση του σωσιβίου και ειδικότερα τον αεροθάλαμο, το εξωτερικό κάλυμμα, τις πόρπες, τους ιμάντες, τις ραφές, τη σφυρίχτρα και τις ανακλαστικές ταινίες. Βεβαιωθείτε ότι το σωσίβιό σας δεν φέρει σημάδια τριβής. Προσέξτε ιδιαίτερα τις ραφές και τους ιμάντες των σωσιβίων με ενσωματωμένη εξάρτηση. Βεβαιωθείτε ότι το σωσίβιο είναι αδιάβροχο και δεν χάνει από πουθενά: φουσκώστε το με το στόμα και βεβαιωθείτε ότι παραμένει φουσκωμένο για 12 ώρες τουλάχιστον. Εάν ο αεροθάλαμος εμφανίζει διαρροή ή εάν το σωσίβιό σας έχει κάποια ζημιά, πρέπει απαραίτητα να το επιστρέψτε στην Plastimo. Βεβαιωθείτε ότι η φιάλη CO2 είναι πλήρης, σφιχτά βιδωμένη και δεν εμφανίζει διάβρωση. Προσοχή: οι φιάλες αερίου περιέχουν επικίνδυνες ύλες και πρέπει να αποθηκεύονται σε σημείο χωρίς πρόσβαση για τα παιδιά και να χρησιμοποιούνται με προσοχή. Ελέγξτε το χρώμα του δείκτη πυροδότησης και την ημερομηνία λήξης της φύσιγγας που διαλύεται κατά την επαφή με το νερό ή του υδροστατικού συστήματος πυροδότησης. Αντικαταστήστε τη φύσιγγα που διαλύεται κατά την επαφή με το νερό ή το υδροστατικό σύστημα πυροδότησης πριν την ημερομηνία λήξης. Είναι υποχρεωτικό να χρησιμοποιείται σετ και φυσίγγια της Plastimo. Διπλώστε και επανασυσκευάστε το σωσίβιο (ανατρέξτε στην παράγραφο Οδηγίες επανασυσκευασίας). Σε περίπτωση που δεν υπάρχει κάποια Εθνική νομοθεσία για τη συχνότητα επιθεώρησης των σωσιβίων, συνιστάται να πραγματοποιείτε το πλήρες σέρβις του σωσιβίου είτε στο εργοστάσιο είτε σε εγκεκριμένους σταθμούς κάθε 2 χρόνια. Σε περίπτωση εντατικής χρήσης, η επιθεώρηση συνιστάται κάθε χρόνο.

IV – ΣΕΤ ΟΠΛΙΣΜΟΥ

Χρησιμοποιείτε πάντοτε σετ οπλισμού Plastimo. Ανατρέξτε στη σελίδα 34.

V – ΔΙΑΓΡΑΜΜΑΤΑ ΤΩΝ 2 ΔΙΑΦΟΡΕΤΙΚΩΝ ΚΕΦΑΛΩΝ ΠΥΡΟΔΟΤΗΣΗΣ

Ανατρέξτε στη σελίδα 30/33.

VI – ΠΙΣΤΟΠΟΙΗΣΗ CE

Σωσίβια: CE 0501 – CRITT Sport & Loisir – ZA du Sanital- 86100 Châtellerault - FRANCE
Εξάρτηση: CE 0082 - APAVE SUDEUROPE SAS – BP33370 Artigues - FRANCE

GR

I - YLEISET OHJEET

Plastimo tarjoaa täyden valikoiman ilmatäytteisiä pelastusliivejä joista löytyy sopiva kaikkiin käyttötarkoituksiin. Nämä mallit on varustettu manuaalisella, automaattisella tai hydrostaattisella laukaisimella. Jokainen pelastusliivi voidaan tarvittaessa täyttää myös manuaalisesti.
Nämä pelastusliivit on suunniteltu käyttäjille joiden paino on yli 40kg ja rinnanympärys 60-130cm tai 130-170cm riippuen mallista.
Pelastusliivit vain pienentävät hukkumisriskiä; ne eivät takaa pelastumista.
Ilmatäytteiset pelastusliivit ovat saatavilla joko valjaalla tai ilman.
VAROITUS : Pelastusliivit jotka on varustettu turvavaljaalla ja sen turvaköydellä on tarkoitettu estämään veteen putoamista, ne eivät tarjoa turvaa korkealta putoamiseen. On vaarallista käyttää tätä valjasta väärin kiristettynä. Valjas pitää myös säätää sopivaksi ollakseen tehokas. Valjas ja köysi voivat välittää hyvin suuria voimia kiinnityspisteeseen. Liitä vain kiinnityspisteeseen tai vahvaan kiinnitysvaijeriin.
Kiinnityspisteen tulee kestää yli kahden tonnin voimia.
Valjasta pitäisi käyttää yhdessä EN ISO 12401 hyväksytyn turvaköyden kanssa.

II - KÄYTTÖOHJEET

Käytettäväksi avomeriveneilyyn.
Tämä on pelastusliivi vasta kun se on täytetty kokonaan. Kun se täytetään se kääntää useimmat käyttäjät kasvot ylöspäin, myös tajuttoman. Älä pue koskaan liiviä säätämättä sitä sopivaksi: suosittelemme sinua kokeilemaan pelastusliiviäsi käytännössä niin että saat säädettyä sen sopivaksi. Pelastusliivin käyttäminen ilman sopivaksi säätämistä on vaarallista.
Älä istu pelastusliivin päällä. Älä käytä tyynynä.
Pelastusliivisi tehokkuus voi vaihdella käyttäessäsi joitain vedenpitäviä vaatteita tai muissa olosuhteissa. Älä pue ilmatäytteistä liiviä vaatteiden tai turvavaljaiden alle. Tämä ei ole pelastusliivi ennen kuin se on kokonaan täytetty.

1- Tarkistus ennen käyttöä

Tarkista ulkoisesti ennen käyttöä:
- Tarkista ettei pelastusliivi ole vahingoittunut, CO2 patruuna on täynnä ja tukevasti kiinni, varmista myös että laukaisunaru on näkyvissä liivin ulkopuolella.
- Tarkista laukaisin osoittimen väri.

1a – Manuaalinen ilmatäytteinen pelastusliivi

Vihreä osoitin: täyttömekanismi on toimintavalmis.
Punainen osoitin: täyttömekanismi on pois käytöstä. Täyttö järjestelmä pitää ladata uudelleen (ks. § Latausohjeet).

1b – Automaattinen ilmatäytteinen pelastusliivi – harmaa malli

Vihreä osoitin: täyttömekanismi on toimintavalmis.
Ainakin yksi punainen osoitin tai molemmat: täyttö mekanismi on pois käytöstä. Täyttö järjestelmä pitää ladata uudelleen (ks. § Latausohjeet).

1c - Automaattinen ilmatäytteinen pelastusliivi – keltainen malli

Vihreä osoitin: täyttömekanismi on toimintavalmis.
Ainakin yksi vihreä osoitin tai molemmat pois päältä: täyttö mekanismi on pois käytöstä. Täyttö järjestelmä pitää ladata uudelleen (ks. § Latausohjeet).

1d – Hydrostaattinen ilmatäytteinen pelastusliivi

Vihreä osoitin: täyttömekanismi on toimintavalmis.
Punainen osoitin: täyttömekanismi on pois käytöstä. Täyttö järjestelmä pitää ladata uudelleen (ks. § Latausohjeet).
=> Tarkista myös viimeinen käyttöpäivä vedessä liukeavasta laukaisimesta tai hydrostaattisesta laukaisujärjestelmästä. Jos viimeinen käyttöpäivä on ylitetty, täyttö järjestelmä on viallinen. Vedessä liukeneva tai hydrostaattinen laukaisujärjestelmä pitää vaihtaa (ks. § Latausohjeet).

2 - Pukeutumisohjeet

Pue pelastusliivi päällesi kuin takki.
Kiinnitä edessä oleva solki.
Kiristä ja säädä vyö.

FIN

3 - Täyttö

Täyttö voidaan aktivoida seuraavasti:
3a – Manuaalinen täyttö: vedä laukaisunarua alaspäin.
3b – Automaattinen täyttö (Saatavilla vain pelastusliiveihin automaattisella tai hydrostaattisella laukaisimella): Täyttö alkaa automaattisesti pelastusliivin joutuessa kontaktiin veden kanssa.
3c - Puhallustäyttö: avaa korkki ja puhalla suukappaleeseen. Puhallustäyttöä voidaan käyttää hätä- tai varatäyttönä.
Varoitus: Älä ikinä aktivoi täyttöjärjestelmää liivin jo ollessa osittain tai täysin täytetty.

4 - Latausohjeet

Ennen liivin latausta tarkista selvästi mikä laukaisinpää liivissä on.

4a – Manuaali ilmatäytteinen pelastusliivi

Manuaalisen täytön jälkeen:
- Käännä laukaisin vipu takaisin normaalin asentoon kunnes kuulet “klik”.

- Kierrä käytetty CO2 patruuna pois.
- Kierrä uusi CO2 patruuna kunnolla paikoilleen.

4b – Automaatti ilmatäytteinen pelastusliivi – harmaa malli

Manuaalisen täytön jälkeen, käännä laukaisin vipu takaisin normaalin asentoon kunnes kuulet “klik”. Kierrä käytetty CO2 patruuna pois. Kierrä uusi CO2 patruuna kunnolla paikoilleen.
Automaattisen täytön jälkeen, lataa uudelleen seuraavasti:
- Kierrä automaattisesti vedessä liukeneva laukaisin pois.
- Vaihda uusi automaattisesti vedessä liukeneva laukaisin tilalle.
- Kierrä käytetty CO2 patruuna pois.
- Kierrä uusi CO2 patruuna kunnolla paikoilleen.

4c – Automaatti ilmatäytteinen pelastusliivi – keltainen malli

- Manuaalisen täytön jälkeen, käännä laukaisin vipu takaisin normaalin asentoon kunnes kuulet “klik”. Vaihda vihreä lukitus kiinnitin varmistaaksesi vivun. Kierrä käytetty CO2 patruuna pois. Kierrä uusi CO2 patruuna kunnolla paikoilleen.
Automaattisen täytön jälkeen, lataa uudelleen seuraavasti:
- Kierrä automaattisesti vedessä liukeneva laukaisin pois.
- Vaihda uusi automaattisesti vedessä liukeneva laukaisin tilalle.
- Kierrä käytetty CO2 patruuna pois.
- Kierrä uusi CO2 patruuna kunnolla paikoilleen.

4d – Hydrostaattinen ilmatäytteinen pelastusliivi

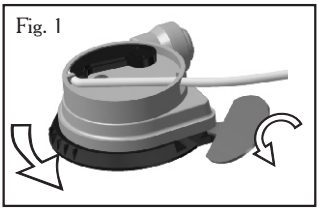
Fig. 1

- Työnnä avaaja (toimitetaan lataus-sarjan mukana) mustan lukitusrenkaan ja keltaisella merkityn hydrostaattikapselin väliin, kierrä sitten vastapäivään (fig.1).
- Nyt käännä mustaa lukitusrengasta vastapäivään.
- Nosta käytetty kapseli pois.
- Ota musta sisärunko pois CO2 patruunan kanssa.
- Heitä käytetty musta sisärunko ja CO2 patruuna pois.
- Laita uusi musta mekanismin sisäosa uuden CO2 patruunan kanssa liivin sisään.
- Tarkista että osoitin on vihreä. Älä käännä sisärengasta.
- Paina uusi hydrostaattikapseli kunnolla mustan sisärungon sisälle (aktivoivan vivun pitää osoittaa vastakkaiseen suuntaan CO2 patruunasta) ja käännä mustaa rengasta myötäpäivään.
- Kun kapseli on oikeassa asennossa, CO2 patruuna ja laukaisinvipu ovat yhdensuuntaiset.
- Täytä liivi puhaltamalla ja tarkista se niin kuin on kuvattu huolto ja hoito osiossa.

5 – Uudelleen pakkaaminen

Tyhjennä liivi painamalla venttiiliä alas suukappaleen putken päässä.
Varmista että liivi on varmasti kuiva ja tyhjä.
Aseta liivi tasaiselle pinnalle.
Taita liivin sivut kuten on näytetty kuvassa sivulla 28-29.
Kiinnitä tarrat oikein ja tarkista, että laukaisunaru on näkyvillä liivin ulkopuolella.

III – HUOLTO- JA HOITO-OHJEET

Kuivaa liivi joka käytön jälkeen ja pidä se puhtaana öljystä ja hiekasta.
Säilytä se suojassa suoralta auringonvalolta.
Pelastusliivi pitää huoltaa joka vuosi (useammin jos sitä käytetään paljon).
Huuhtele pelastusliivi makealla vedellä (varsinkin jos sitä on käytetty meriolosuhteissa), sitten kuivaa se ennen taittelua (älä koskaan altista liiviä kuumalle, sillä se voi vahingoittaa sitä).
Varoitus: automaattimallissa, irrota vedessä liukeneva laukaisin ennen liivin huuhtelua.
Tarkista pelastusliivi kiinnittämällä erityistä huomiota ilmasäiliöihin, ulkopintaan, solkeen, remmeihin, saumoihin, pilliin ja heijaste teippeihin. Tarkista ettei liivissä ole merkkejä hankaumista. Kiinnitä erityistä huomiota saumoihin ja remmeihin liiveissä joissa on turvavaljaat. Tarkista pelastusliivin vedenpitävyys: puhalla se täyteen ja anna olla täytettynä vähintään 12 tuntia. Jos säiliö vuotaa tai liivisi on vahingoittunut lähetä se Plastimolle korjattavaksi. Tarkista että CO2 patruuna on täysi, kunnolla kierretty kiinni eikä ole ruostunut. Varoitus: kaasupatruunat ovat vaarillista materiaalia ja on pidettävä lapsilta ulottumattomissa sekä käsiteltävä varoen. Tarkista laukaisu osoittimen väri, vedessä liukenevan sulakkeen tai hydrostaattisen laukaisujärjestelmän viimeinen käyttöpäivämäärä. Vaihda vedessä liukeneva sulake tai hydrostaattinen laukaisujärjestelmä ennen viimeistä käyttöpäivämäärää. Ehdottomasti käytä Plastimon lataussarjaa vaihdettaessa. Taittele ja pakkaa liivi uudelleen (ks. § Uudelleen pakkaaminen). Mikäli huoltoväliä koskeva säädäntö puuttuu, on suositeltavaa huollattaa liivi valmistajan hyväksymällä huoltopisteellä joka toinen vuosi. Kovassa käytössä on suositeltavaa huollattaa liivi joka vuosi.

FIN

IV - LATAUSSARJAT

Käytä aina Plastimon lataussarjaa. Ks. sivu 34.

V – KUVAT KAHDESTA ERI LAUKAISUPÄÄSTÄ

Ks. sivu 30/33.

VI - CE TYYPPI SERTIFIKAATIO

Pelastusliivit: CE 0501 – CRITT Sport & Loisirs – Z.A. du Sanital - 86100 Châtellerault - FRANCE
Turvavaljaat: CE 0082 - APAVE SUDEUROPE SAS – BP33370 Artigues - FRANCE

I – ÁLTALÁNOS TUDNIVALÓK

A Plastimo a felfújható mentőmellények teljes skáláját kínálja az összes felhasználási módnak megfelelően.
Ezek a modellek kézi, automatikus vagy hidrosztatikus felfújó rendszerrel ellátottak. Szükség esetén mindegyik mentőmellény kézi működtetéssel is felfújható.
Ezek a mentőmellények 40kg feletti testsúlyra és – modelltől függően - 60 és 130cm, illetve 130 és 170cm közötti derékbőségre vannak méretezve.
A mentőmellények viselése csak csökkenti a vízbe fulladás esélyét, de nem ad garanciát az életmentésre.
A felfújható mentőmellények biztonsági hámmal ellátott, illetve azzal el nem látott kivitelben elérhetőek.
FIGYELEM: A fedélzeti biztonsági hámnak és kikötő hevederének célja, hogy megvédje a viselőt a fedélzetről leeséstől, de nem nyújt védelmet a magasból történő leesés ellen. Veszélyes a hámot annak szorosra állítása nélkül viselni! Ezen kívül a hámot be kell állítani, hogy megfelelően ellátthassa feladatát. A fedélzeti hám és a kikötő heveder nagyon nagy erőket közvetíthet a kikötési ponthoz. A hámot és a kikötő hevedert csak megfelelően erős kikötési ponthoz vagy a hajó hosszán végigfutó megfelelően erős vezető hevederhez (Jackline) erősítse! A kikötési pontoknak alkalmasnak kell lenniük 2 tonnánál nagyobb erő elviselésére.
A hámot EN ISO 12401 szabvány alapján elfogadott kikötő hevederrel összekapcsolva kell használni.

II – HASZNÁLATI UTASÍTÁS

A termék nyílt vízi hajózáshoz használható, lehetővé teszi viharos idő elleni ruházat viselését.
Ez a mentőmellény csak teljesen felfújt állapotában tölti be funkcióját. Felfújt állapotában a felhasználók többségének arcát felfelé fordítja, még magatehetetlen állapotban is.
Használat előtt javasoljuk, hogy gyakorolja mentőmellényének viselését, hogy az Ön méreteinek megfelelő tökéletes beállításokat elérje. A mentőmellény viselése az Ön méreteire történő beállítás nélkül veszélyes.
Ne üljön a mentőmellényre. Ne használja a terméket párnaként.
Némely vízálló ruházat viselése és bizonyos egyéb körülmények befolyásolhatják a mentőmellény működését.
Ne viseljen felfújható mentőmellényt semmilyen ruházat vagy biztonsági hám alatt.
A termék teljes felfújódásáig nem viselkedik mentőmellényként.

1- Használat előtti ellenőrzés

A termék használata előtt szemrevételezéssel ellenőrizze :
- Ellenőrizze, hogy a mentőmellény nem sérült, a CO2 gázpalack tele van és szilárdan becsavarva, valamint bizonyosodjon meg róla, hogy a működtető fogantyú a mentőmellény borításán kívül található.
- Ellenőrizze az elsütés megörténtét mutató kijelző színét

1a – Kézi felfújású mentőmellény

Zöld kijelző : A felfújó szerkezet működésre kész
Piros kijelző : A felfújó szerkezet nem működőképes. A felfújó szerkezetet újraélesíteni kell (lásd az § Újraélesítési bekezdésnél)

1b – Automatikus felfújású mentőmellény – szürke színű modell

Zöld kijelző : A felfújó szerkezet működésre kész
Ha már az egyik vagy mindkettő kijelző piros : A felfújó szerkezet nem működőképes. A felfújó szerkezetet újraélesíteni kell (lásd az § Újraélesítési bekezdésnél)

1c - Automatikus felfújású mentőmellény – sárga színű modell

Zöld kijelző : A felfújó szerkezet működésre kész
Ha már az egyik vagy mindkettő kijelző színe nem zöld : A felfújó szerkezet nem működőképes. A felfújó szerkezetet újraélesíteni kell (lásd az § Újraélesítési bekezdésnél)

1d – Hidrosztatikus felfújású mentőmellény

Zöld kijelző : A felfújó szerkezet működésre kész
Piros kijelző : A felfújó szerkezet nem működőképes. A felfújó szerkezetet újraélesíteni kell (lásd az § Újraélesítési bekezdésnél)
=> Ellenőrizze a vízérzékelő betét vagy a hidrosztatikus felfújó szerkezet szavatossági idejének érvényességét.
Amennyiben a szavatossági idő lejárt, a felfújó szerkezet nem működőképes. Ez esetben a vízérzékelő betétet vagy a hidrosztatikus felfújó szerkezetet ki kell cserélni (lásd az § Újraélesítési bekezdésnél).

2 – FELÖLTÉSI UTASÍTÁSOK

Vegye fel a mentőmellényt, mint egy dzsekit.
Csatolja be a csatot elöl.
Szorítsa meg és állítsa be az övet.

3 - FELFÚJÁS

A felfújás az alábbi 3 különböző módon indítható el:
3a – Kézi felfújás : húzza határozottan lefelé a működtető fogantyút;
3b – Automatikus felfújás (az automatikus vagy hidrosztatikus szerkezettel rendelkező modellek esetében): A felfújás automatikusan megkezdődik miután a mentőmellény vízzel kerül érintkezésbe;
3c – Szájjal történő felfújás: nyissa fel a védősapkát és fújjon a szájfelfújó csőbe.
A szájjal történo felfújás tartalék vagy vészhelyzeti megoldás.
Figyelmeztetés : Soha ne hozza működésbe a felfújó rendszert, ha a mentőmellény már részlegesen vagy teljesen felfújt állapotban van.

4 - Újraélesítési utasítások

Mielőtt újraélesíti mentőmellényét, pontosan azonosítsa be, hogy milyen elsütő fejjel rendelkezik az adott termék.

4a – Kézi felfújású mentőmellény

Kézi felfújás után hajtsa vissza a működtető kart normál alapállásába “klikk” hang meghallásáig. Csavarja ki az elhasznált CO2 gázpalackot. Erősen csavarja be az új CO2 gázpalackot.

4b - Automatikus felfújású mentőmellény – szürke modell

Kézi felfújás után hajtsa vissza a működtető kart normál alapállásába “klikk” hang meghallásáig. Csavarja ki az elhasznált CO2 gázpalackot. Erősen csavarja be az új CO2 gázpalackot.

H

Automatikus felfújás után, az újraélesítés menete a következő:
- Csavarja ki a használt automatikus vízérzékelő betétet.
- Helyezze be az új vízérzékelő betétet.
- Csavarja ki az elhasznált CO2 gázpalackot.
- Erősen csavarja be az új CO2 gázpalackot.

4c - Automatikus felfújású mentőmellény – sárga modell

Kézi felfújás után:
- Hajtsa vissza a működtető kart normál alapállásába "klikk" hang meghallásáig.
- Cserélje ki a zöld biztosító kapcsot, hogy az rögzítse a működtető kart.
- Csavarja ki az elhasznált CO2 gázpalackot.
- Erősen csavarja be az új CO2 gázpalackot.

Automatikus felfújás után, az újraélesítés menete a következő:
- Csavarja ki a használt automatikus vízérzékelő betétet.
- Helyezze be az új vízérzékelő betétet.
- Csavarja ki az elhasznált CO2 gázpalackot.
- Erősen csavarja be az új CO2 gázpalackot.

4d – Hidrosztatikus felfújású mentőmellény

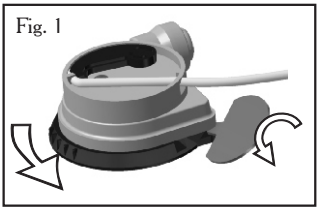

- Helyezze be a nyitó eszközt (az újraélesítő csomagban található) a fekete zárógyűrű és a hidrosztatikus felfújó címkével ellátott sárga kupakja közé, majd az óramutató járásával ellenkezőleg fordítsa el (1. ábra, fig.1).
- Ezután a fekete zárógyűrűt fordítsa el az óramutató járásával ellenkezőleg.
- Emelje fel a használt érzékelű sapkát, ez nem újrafelhasználható, semmisítse meg.
- Vegye ki a felfújó fekete belső részét a CO2 gázpalackkal együtt.
- Semmisítse meg a használt felfújó fekete belső részét és az elhasznált CO2 gázpalackot.
- Helyezze be a felfújó fekete belső részét az új gázpalackkal együtt a felfújható légkamra belsejébe.
- Ellenőrizze, hogy a kijelző zöld színű legyen. Ne fordítsa el a belső gyűrűt.
- Nyomja rá a csere hidrosztatikus érzékelő sapkát erőteljesen a fekete belső részre (a működtető fogantyúnak a CO2 gázpalackkal ellentétes irányba kell mutatnia) és fordítsa el a fekete zárógyűrűt az óramutató járásával megegyező irányba.
- Mikor az érzékelő sapka a megfelelő végállásba kerül, a CO2 gázpalacknak és a működtető fogantyúnak párhuzamosnak kell lennie egymással.
- Fújja fel szájjal a mentőmellényt és ellenőrizze azt az "ÜZEMBEN TARTÁSI ÉS KEZELÉSI UTASÍTÁSOK"- ban leírtak szerint.

5 – Újracsomagolási utasítások

Eressze le a mentőmellényt a szájfelfújó cső felső részénél található szelep lenyomása közben.
Bizonyosodjon meg róla, hogy a mentőmellény teljesen száraz és leeresztett állapotban van.
Helyezze a mentőmellényt egy sík felületre.
Hajtsa be az oldalait, ahogyan a rajzokon látható a 28-29. oldalon.
Megfelelően illessze össze a tépőzárakat és ellenőrizze, hogy a működtető fogantyú a mellényen kívűl legyen található.

III – ÜZEMBEN TARTÁSI ÉS KEZELÉSI UTASÍTÁSOK

Minden használat után teljesen szárítsa meg a mentőmellényt, tartsa tisztán, olajtól és homoktól mentesen. Közvetlen napfénytől védve tárolja. A mentőmellényen legalább évente egyszeri karbantartást kell végezni (intenzív használat esetén gyakrabban). Öblítse ki a mentőmellényt édesvízzel (különösen, ha tengeri körülmények között használták), majd szárítsa meg mielőtt összehajtogatja (soha ne tegye ki túlzott hő hatásának, ettől a termék megsérülhet). Figyelem: az automatikus felfújóval szerelt modellnél távolítsa el a vízérzékelő betétet, mielőtt kiöblíti a mentőmellényt. Figyelmesen ellenőrizze a mentőmellény általános állapotát, különös tekintettel a légkamrára, a külső borításra, a csatokra, hevederekre, varratokra, sípra és a fényvisszaverőkre. Ellenőrizze, hogy a mellényen nincsenek-e dörzsölésnyomok. A beépített hámmal ellátott mentőmellény esetében fordítson különös figyelmet a mentőmellény varrataira és hevederjeire. Ellenőrizze a mentőmellény vízállóságát: szájjal fújja fel és ellenőrizze, hogy legalább 12 órán keresztül a termék nem ereszt le. Ha a légkamra szivárog vagy a mentőmellény bármilyen módon megsérült, feltétlenül a Plastimo részére. Ellenőrizze, hogy a CO2 gázpalack teljesen töltött, erősen becsavart állapotban van és nem korrodált. Figyelem: a gázpalack veszélyes anyag, ami gyermekektől távol tartandó és körültekintően használandó! Ellenőrizze az elsütés megtörténtét mutató kijelző színét és a vízérzékelő betét vagy a hidrosztatikus felfújó szerkezet szavatossági idejét. Cserélje ki a vízérzékelő betétet vagy a hidrosztatikus felfújó szerkezetet a szavatossági idő lejárta előtt. A cseréhez kizárólag Plastimo újraélesítő csomagot használjon. Hajtsa össze és csomagolja vissza a mentőmellényt (lásd § Visszacsomagolási utasítások) Szervízperiódust meghatározó szabályozás hiányában javasolt a mentőmellényen 2 évente teljes szervíz elvégeztetése a gyártónál vagy elfogadott szervíz állomáson. Intenzív használat esetén javasolt évente teljes szervízelést elvégeztetni.

IV – ÚJRAÉLESÍTŐ CSOMAG

Mindig Plastimo újraélesítő csomagot használjon.
Lásd a 34. oldalon

V – A 2 KÜLÖNBÖZŐ ELSÜTŐFEJ ÁBRÁJA.

Lásd a 30/33. oldalt

VI - CE TÍPUS JÓVÁHAGYÁS

Mentőmellények : CE 0501 - CRITT Sport & Loisirs – Z.A. du Sanital - 86100 Châtellerault - FRANCE
Hámok: CE 0082 - APAVE SUDEUROPE SAS - BP3 33370 Artigues – FRANCE

I – OBSERVAȚII GENERALE

Plastimo propune o gamă completă de veste gonflabile, care se potriveşte pentru toate tipurile de utilizare.
Aceste modele sunt prevăzute cu un cap de impact cu declanşator manual, automat sau hidrostatic. De asemenea, în caz de necesitate, fiecare vestă poate fi umflată şi manual.
Aceste veste trebuie utilizate de către o persoană cu o greutate de minim 40 kg cu dimensiunea taliei de 60-130 cm sau de 130-170 cm în funcție de model.
Vestele reduc doar riscul de înec, nu garantează salvarea.
Vestele gonflabile sunt disponibile în versiuni cu ham de siguranță sau fără ham de siguranță.
AVERTISMENT : Hamul de siguranță pentru platforme suspendate şi frânghia sa de siguranță sunt destinate împotriva căderilor peste bord; nu oferă protecție împotriva căderilor de la înălțime. Utilizarea acestui ham nestrâns este periculoasă. Hamul trebuie ajustat pentru a fi eficient. Hamul de siguranță pentru platforme suspendate şi frânghia sa pot transmite forțe foarte puternice. Nu ataşați decât de puncte de agățare sau de balustrade solide.
Punctele de ancorare trebuie să reziste la forțe de peste 2 tone.
Hamul trebuie prevăzut cu o frânghie de siguranță omologată EN ISO 12401.

II - UTILIZARE

Se utilizează pentru navigația în larg, permițând purtarea îmbrăcămintei groase.
Această veste de salvare trebuie umflată complet pentru a-şi îndeplini rolul. Odată umflată, aceasta asigură rotirea persoanei chiar şi în stare de inconştientă. Înainte de utilizare, trebuie să vă antrenați utilizând acest echipament pentru a-i verifica performanțele.
Purtarea vestei nereglată este periculoasă: practica şi antrenamentul cu sistemul de reglare înainte de utilizare sunt necesare.
Nu va asezati peste vesta. Nu o utilizati pe post de perna.
Există posibilitatea ca performanțele să nu fie atinse în totalitate în cazul utilizării anumitor articole de îmbrăcăminte etanşe sau în alte cazuri. Nu purtați niciodată vesta sub îmbrăcăminte sau sub un ham de siguranță. O vestă de salvare nu îşi îndeplineşte rolul decât dacă este umflată complet.

1- Verificarea înainte de utilizare

Efectuati un control vizual înainte de utilizare:
Verificați dacă vesta este deteriorată, dacă cartuşul de CO_2 este plin şi strâns înfiletat şi asigurați-vă că mânerul de declanşare este vizibil la exteriorul vestei.
Verificați culoarea indicatorului de declanşare.

1a – Vestă cu declanşare manuală
Indicator verde : Sistem gonflabil în stare de funcționare
Indicator roşu : Sistem gonflabil defect. Sistemul gonflabil trebuie «reîncărcat» (vezi § Reîncărcarea vestei)

1b – Vestă cu declanşare automată model gri
Indicatori de culoare verde: Sistem gonflabil în stare de funcționare
Cel puțin unul sau ambii indicatori de culoare roşie: Sistem gonflabil defect. Sistemul gonflabil trebuie «reîncărcat» (vezi § Reîncărcarea vestei)

1c - Vestă cu declanşare automată model galben
Indicatori de culoare verde : Sistem gonflabil în stare de funcționare
Cel puțin unul sau ambii indicatori de culoare verde absenți: Sistem gonflabil defect. Sistemul gonflabil trebuie «reîncărcat» (vezi § Reîncărcarea vestei)

1d - Vestă cu declanşare hidrostatică
Indicator verde : Sistem gonflabil în stare de funcționare
Indicator roşu : Sistem gonflabil defect. Sistemul gonflabil trebuie «reîncărcat» (vezi § Reîncărcarea vestei)
> Verificați, de asemenea, data valabilității cartuşului cu sare sau a sistemului de declanşare hidrostatică. Dacă data valabilității este depăşită, sistemul gonflabil nu este funcțional. Cartuşul cu sare sau sistemul de declanşare hidrostatică trebuie înlocuite (vezi § Reîncărcarea vestei)

2- Îmbrăcarea vestei

Îmbracati vesta ca pe una normala.
Strângeti bucla situata în partea din fata.
Ajustati si strângeti centura.

3- Umflarea vestei

Vesta poate fi umflata în 3 moduri diferite:
3a – Umflare manuală: acționați manual mânerul de declanşare trăgând cu putere de sus în jos.
3b – Umflare automată: (disponibilă doar pentru vestele cu cap de impact automat sau hidrostatic). Se declanşează automat la contactul cu apa.
3c – Umflare orală: suflați în furtunul de umflare orală special prevăzut. Acest mod de umflare este de rezervă sau în caz de ajutor.
Atenție: nu declanşați niciodată sistemul de impact dacă vesta este deja total sau parțial umflată.

4 – Reîncărcarea vestei

Înainte de reîncărcare, identificați cu atenție tipul de cap de impact montat în vestă.

4a – Vestă cu declanşare manuală
După umflarea manuală, repoziționați pârghia de declanşare până face « clic ». Deşurubați cartuşul de CO_2 utilizat. Înfiletați strâns noul cartuş de CO_2.

RO

4b - Vestă cu declanşare automată model gri
După umflarea manuală, repoziționați pârghia de declanşare până face « clic ». Deşurubați cartuşul de CO2 utilizat. Fixați strâns noul cartuş de CO2.
După umflarea automată, se efectuează următoarele operațiuni :
- Deşurubați cartuşul cu sare automat.
- Repoziționați noul cartuş cu sare automat.
- Deşurubați cartuşul cu CO2 utilizat.
- Înfiletați strâns noul cartuş de CO2.
4c – Vestă cu declanşare automată model galben
După umflarea manuală:
- Repoziționați pârghia de declanşare
- Montați dispozitivul de blocare de siguranță de culoare verde pentru a susține pârghia.
- Deşurubați cartuşul cu CO2 utilizat.
- Înfiletați strâns noul cartuş de CO2.
După umflarea automată, se efectuează următoarele operațiuni:
- Deşurubați cartuşul cu sare automat.
- Repoziționați noul cartuş cu sare automat.
- Deşurubați cartuşul cu CO2 utilizat.
- Înfiletați strâns noul cartuş de CO2.
4d – Vestă cu declanşare hidrostatică
Introduceți cheia (pe care o găsiți în kitul de reîncărcare) între inelul de blocare negru şi capacul galben al cartuşului hidrostatic, apoi răsuciți cheia în sensul invers al acelor de ceasornic (fig. 1)

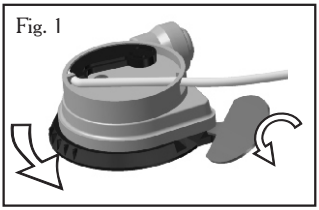

Rotiți inelul de blocare negru în sensul invers al acelor de ceasornic.
Scoateți cartuşul hidrostatic (capac galben + inel de blocare negru) şi aruncați-l.
Scoateți partea interioară neagră a mecanismului şi cartuşul de CO2.
Aruncați partea interioară neagră şi cartuşul de CO2 utilizat.
Aşezați la loc partea interioară neagră a mecanismului cu noul cartuş de CO2 în interiorul camerei gonflabile. Verificați dacă indicatorul arată verde. Nu rotiți inelul interior. Montați noul cartuş hidrostatic deasupra părții interioare negre a mecanismului exercitând presiune (mânerul de declanşare trebuie să se afle pe axa opusă cartuşului) şi rotiți inelul de blocare negru în sensul acelor de ceasornic.
Capacul este bine poziționat când cartuşul de CO2 şi mânerul de declanşare sunt paralele.
Umflați oral vesta şi verificați-o conform indicațiilor prezentate în capitolul « Întreținere ».

5 – Împăturirea vestei

Dezumflați vesta apăsând pe valva situată în partea superioară a furtunului de umflare oral.
Asigurați-vă că vesta este complet uscată şi dezumflată.
Aşezați vesta în poziție orizontală.
Împăturiți marginile vestei conform schemei de la pagina 28-29.
Poziționați corect benzile velcro şi verificați dacă mânerul de declanşare este vizibil la exteriorul vestei.

III - ÎNTREȚINERE

Uscați întotdeauna bine vesta după fiecare utilizare şi păstrați-o în stare curată, fără urme de grăsime sau nisip. Depozitați-o în locuri ferite de razele soarelui. Procedura următoare de întreținere trebuie efectuată cel puțin o dată pe an (mai regulat în caz de utilizare intensă): Clătiți vesta cu apă dulce (în special dacă vesta a fost utilizată în mediu marin), apoi uscați-o înainte de a o împături (nu expuneți vesta la o sursă de căldură prea puternică, aceasta ar putea duce la deteriorarea ei). Atenție: pentru modelele automate, deşurubați cartuşul cu sare automat înainte de a clăti vesta Verificați starea generală a vestei şi în special camera gonflabilă, husa exterioară, buclele, chingile, cusăturile, fluierul şi benzile retroreflectorizante. Asigurați-vă că nu prezintă semne de uzură. Acordați o atenție specială cusăturilor şi chingilor la vestele cu ham integrat. Controlați etanşeitatea vestei umflându-o oral. Verificați dacă rămâne umflată şi după 12 h. Dacă observați scurgeri de aer sau deteriorări, returnați vesta imediat la Plastimo. Verificați dacă cartuşul de CO2 este plin, strâns înşurubat şi dacă prezintă urme de rugină. Atenție: tuburile cu gaz sunt materiale periculoase care trebuie păstrate departe de accesul copiilor şi utilizate cu precauție. Verificați culoarea indicatorului de declanşare şi data valabilității cartuşului cu sare sau a sistemului cu declanşare hidrostatică. Înlocuiți cartuşul cu sare sau sistemul de declanşare hidrostatică înainte de data expirării. În caz de înlocuire, utilizarea kiturilor de reîncărcare Plastimo este imperativă. Pliați şi recondiționați vesta (vezi § Împăturirea vestei). În cazul în care nu există instrucțiuni privind intervalul de revizie, Plastimo recomandă revizia în fabrică sau la punctele de service autorizate o dată la 2 ani. În caz de utilizare intensă sau profesională, se impune o revizie anuală.

IV – KITURI DE REÎNCĂRCARE

Utilizați întotdeauna kituri de reîncărcare Plastimo.
Vezi pagina 34

V – SCHEME PENTRU DIFERITE CAPETE

Vezi pagina 30/33

VI – CERTIFICARE DE TIP CE

Veste : CE 0501- CRITT Sport & Loisirs - Z.A. du Sanital - 86100 CHATELLERAULT-FRANȚA
Ham : CE 0082 - APAVE SUDEUROPE SAS - BP3 33370 Artigues - FRANȚA

RO

I- GENERAL INSTRUKTION

Plastimo tilbyder et komplet sortiment af oppustelige redningsveste, der passer til alle applikationer.
Disse oppustelige redningsveste er udstyret med manuel, automatisk eller hydrostatisk udløsermekanisme. Det er også muligt at oppuste vesten manuelt.
Redningsveste er designet til personer med vægt over 40 kg og med en livvidde mellem 60 til 130 cm, eller mellem 130-170 cm afhængigt af modellen.
Oppustelige veste mindske risikoen for at drukne, men er ingen garanti for overlevelse.
Oppustelige redningsveste fås med eller uden en sikkerhedssele.
Sikkerhed: Sejl med en livline for at forhindre brugeren i at falde over bord, det beskytter ikke mod fald fra højder. Sørg for redningsvest er placeret korrekt på brugeren og at selen altid spændt så det sidder fast. Sikkerhedsseler og livline kan overføre store styrker til forankringspunkt. Vedhæft derfor kun livline i forankringspunkter der kan modstå høje belastninger. Ankeret punkt skal være så stærk, at det kan modstå belastninger på mindst to tons.
Sikkerhedssele skal bruges med en ISO 12 401, der er godkendt livline / krog.

II - VEJLEDNING TIL BRUGEREN

Fungerer som en redningsvest, når den er pustet op. Selv om brugeren er bevidstløs vil den i oppustet tilstand vende brugeren om på ryggen.
Vi anbefaler, at du har vesten på. Må ikke bruge det som en pude. Husk, at tunge tøj og redskaber vil påvirke opdrift af vesten.
Bær vesten spændt.
Dette er ikke en redningsvest, indtil den pustes op.

1 - Inspektion før brug

Udfør en visuel inspektion før brug:
> Sørg for redningsvest har ingen skader, er CO2-flasken ordentligt skruet i, og træk udløser snoren uden for vest.
> Tjek farven på udløsningsmekanisme indikator.
1a - Manuel udløsning
Grøn indikation: udløser er OK.
Rød indikation: udløsningsmekanisme er ude af drift. Se kapitel 4 i genilægning.
1b - Automatisk udløsningsmekanisme - grå model
Grøn indikation: udløser er OK.
En eller to røde indikatorer: udløsningsmekanisme er ude af drift. Se kapitel 4 i genilægning.
1c-automatiske udløsningsmekanisme-gul model
Grøn indikation: udløser er OK
Hvis en eller begge af de grønne indikatorer mangler: udløser mekanismen er irrelevant. Se kapitel 4 i genilægning.
1d-hydrostatisk udløsermekanisme (Hammond)
Grøn indikation: udløser er OK.
Rød indikation: udløsningsmekanisme er ude af drift. Se kapitel 4 i genilægning.
> Du kan også læse udløbsdatoen på blækpatron eller salt på det hydrostatiske udløsning. Hvis forfaldsdatoen er overskredet, er det udløsningsmekanisme ud af drift. Salt Cartridge respektive hydrostatiske mekanisme må erstattes, jf. kapitel 4 i genilægning.

2 - Hvordan man tager vesten på.

Tage vesten på som en jakke.
Fastgør det forreste spænde.
Stram og justere stropperne.

3 - Inflation

Inflationen kan gøres på tre måder:
3 - Manuel inflation: Træk pull knappen lige nedad
3b - Automatisk inflation (på alle jakker med automatisk eller hydrostatisk mekanisme): Inflation starter automatisk, når udløser mekanismen kommer i kontakt med vand.
3c – Pustes op med mund: Åben låget på inflationen rør og blæren. Bruges også til at fylde efter hvis vesten ikke er tilstrækkeligt fyldt.
Advarsel: Aktiver aldrig udløser mekanismen på redningsvest hvis den allerede er helt eller delvist luftfyldte. Vesten kan derefter eksplodere.

4 - Genopladning

Før genopladning af vesten, forsikre dig, hvad mekanismen vesten er udstyret med.
4a - Manuel trigger.
Efter manuel inflation: Læg tilbage udløserhåndtag til sin normale position, "klik" mode. Skru brugen af CO2-gas flaske og skru den nye CO2-cylinder.
4b-automatiske udløsningsmekanisme - grå model
Efter manuel inflation: Læg tilbage udløserhåndtag til sin normale position, "klik" mode. Skru brugen af CO2-gas flaske og skru den nye CO2-cylinder.
Efter den automatiske inflation er genopladelig, som følger:
- Sluk for automatisk opløsning patron (patron salt).
- Udskift med en ny automatisk resolution patron (patron salt).
- Fjern brugen af CO2-gas cylinder.
- Skru en ny CO2-cylinder.

DK

4c - Automatisk udløsningsmekanisme - gul model
Efter manuel inflation:
- Læg tilbage udløserhåndtag til sin normale position, "klik" mode.
- Sæt på grønne låseclipsen.
- Fjern brugen af CO2-gas flaske og skru den nye CO2-cylinder.
Efter den automatiske inflation er genopladelig, som følger:
- Sluk for automatisk opløsning patron (patron salt).
- Udskift med en ny automatisk resolution patron (patron salt).
- Fjern brugen af CO2-gas cylinder.
- Skru en ny CO2-cylinder.
4d - Hydrostatisk udløsermekanisme (Hammond)
- Placer værktøjet (inkluderet i genopladelig sats) mellem den sorte ring og markeret gul hætte på hydrostatiske mekanisme, drej mod uret (fig. 1).
- Drej nu den sorte låsering mod uret.
- Fjern brugen af dækning og smide det ud.
- Fjern den sorte patron af CO2-gas cylinder.
- Smid den sorte patron ud med brugen af CO2 flasken.
- Placer den sorte inderste del med en ny CO2-flasken tilbage i luften kammeret.
- Kontrollér, at indikatoren er grøn. Drej ikke den inderste ring.
- Tryk på nye hydrostatiske dæksel på den sorte inderste del (aktivering håndtere peger i den modsatte retning af CO2-gas flaske) og drej den sorte ring med uret.

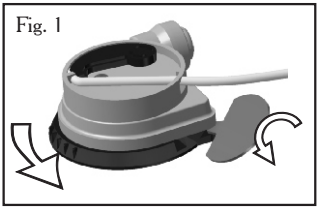

- Når emhætten er korrekt placeret til CO2 gasflaske og aktivering af håndtaget skal være parallelle.
- Spræng vest med munden, og sørg for vesten, som beskrevet i kapitlet om vedligeholdelse og pleje.

5 - Ompakningsinstruktioner

Tøm redningsvest for luften ved at trykke ned ventilen, der er placeret i toppen af ρpmundstykket.
Sørg for at vesten er tør og tømt for luft.
Placer redningsvesten på en flad overflade.
Fold siderne af jakker vist på side 28-29.
Luk velcro korrekt og kontrollere aktiveringen håndtaget er klart synlig uden for yderstof.

III - VEDLIGEHOLDELSE

Efter hver brug, skal du sørge for at tørre vesten. Hold den ren og fri for olie og sand.
Må ikke opbevares i direkte sollys.
Din vest skal serviceres hvert år, med intensiv brug oftere.
Skyl vesten med ferskvand, lad den tørre før den foldes sammen. Må ikke udsættes for varme i ovnen eller lignende.
Advarsel: for automatisk versioner, skal du fjerne den automatiske kapsel før dette er gjort.
Kontroller at cylinderampullen er intakt og ikke tæret.
Kontrollere tilstanden af vesten, og især luftkammer, yderkablet, lås, bånd, syning, fløjte og reflekser. Sørg for, at vesten ikke viser slid skader. Tilføj særligt opmærksom på syninger og strop på redningsveste med sikkerhedsseler.
For at kontrollere vesten luftens densitet, blæse det op med den inflation røret og sørg for at det bevarer luften på mindre end 12 timer.
Hvis vesten er utæt, så send det til Plastimo.
Sørg for, at CO2 flasken er fuld, sidde ordentligt og ikke tæret.
Disclaimer: gasflasken er en tryktank! Håndterer det med forsigtighed og holde det utilgængeligt for børn.
Check udløsningsmekanisme farve indikatoren og forfaldsdatoer salt patron eller hydrostatisk mekanisme.
Udskift salt patron og hydrostatisk mekanisme inden forfaldsdatoen.
Vi anbefaler, at redningsveste regelmæssigt inspiceres, så ingen slid er sket, der kan kompromittere din sikkerhed.

IV - LADNING KIT

Brug kun Plastimo genopladning satser.
Se side 34

V - SKITSER AF TO FORSKELLIGE MEKANISMER

Se side 30/33

VI - CE TYPECERTIFICERING

Redningsveste: CE 0501 - Critter - Sport & Loisirs-DK du Sanital-86 100 Châtellerault - FRANKRIG
Seler: CE 0082 - APAVE SUDEUROPE - SAS-BP33370 Arigues - FRANKRIG

DK

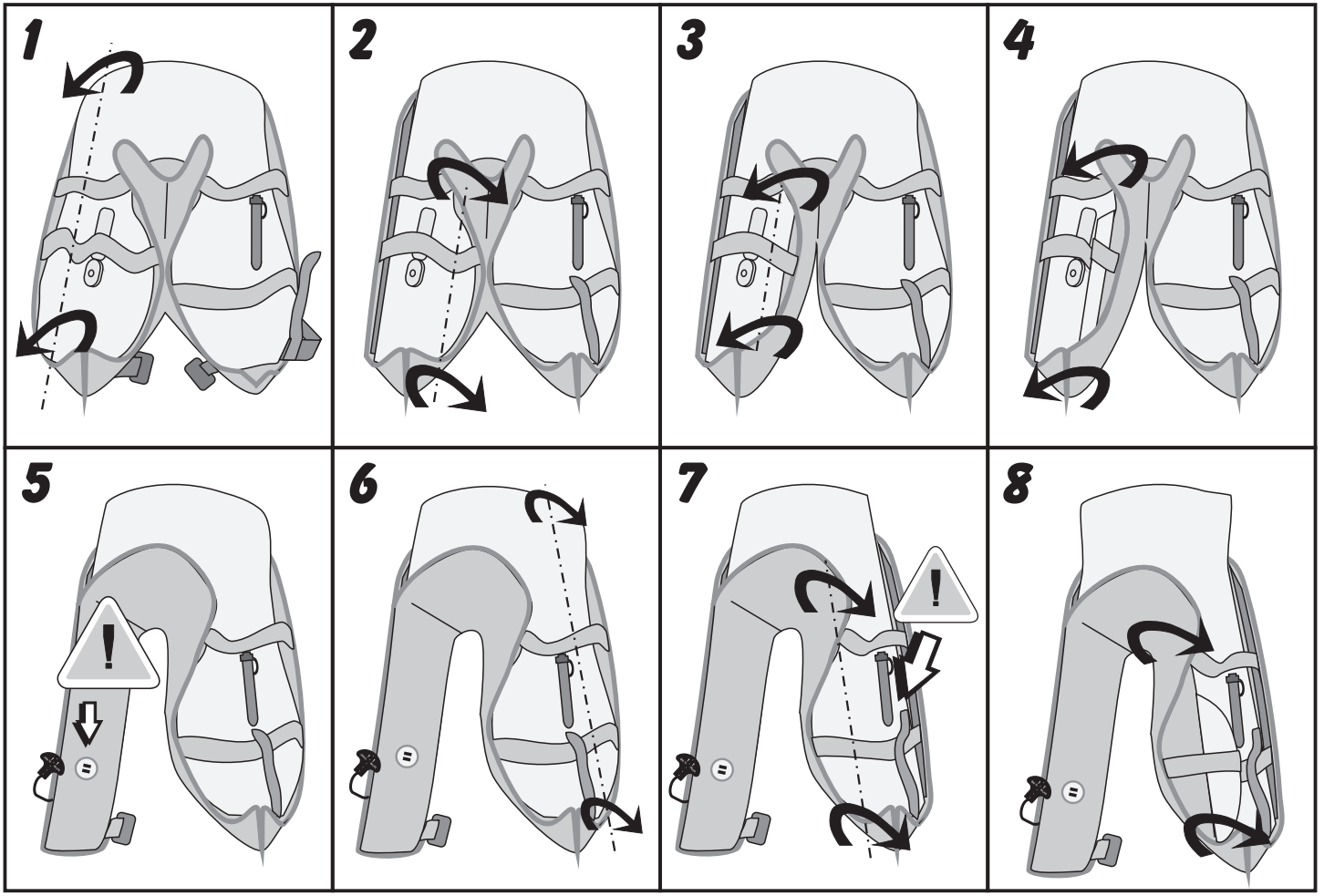
1
2
3
4
5
6
7
8

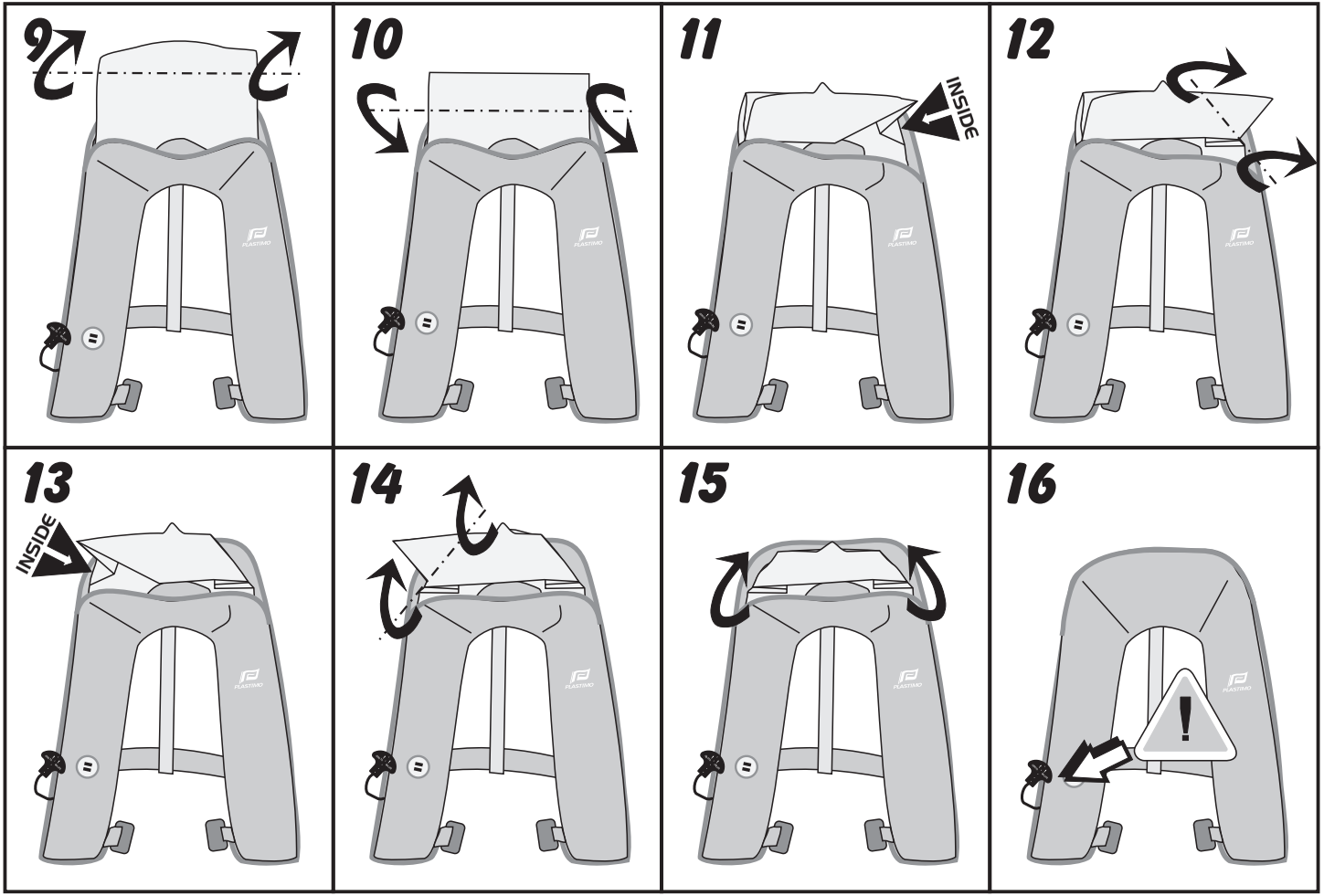
9
10
11
INSIDE
12
13
INSIDE
14
15
16
PLASTIMO

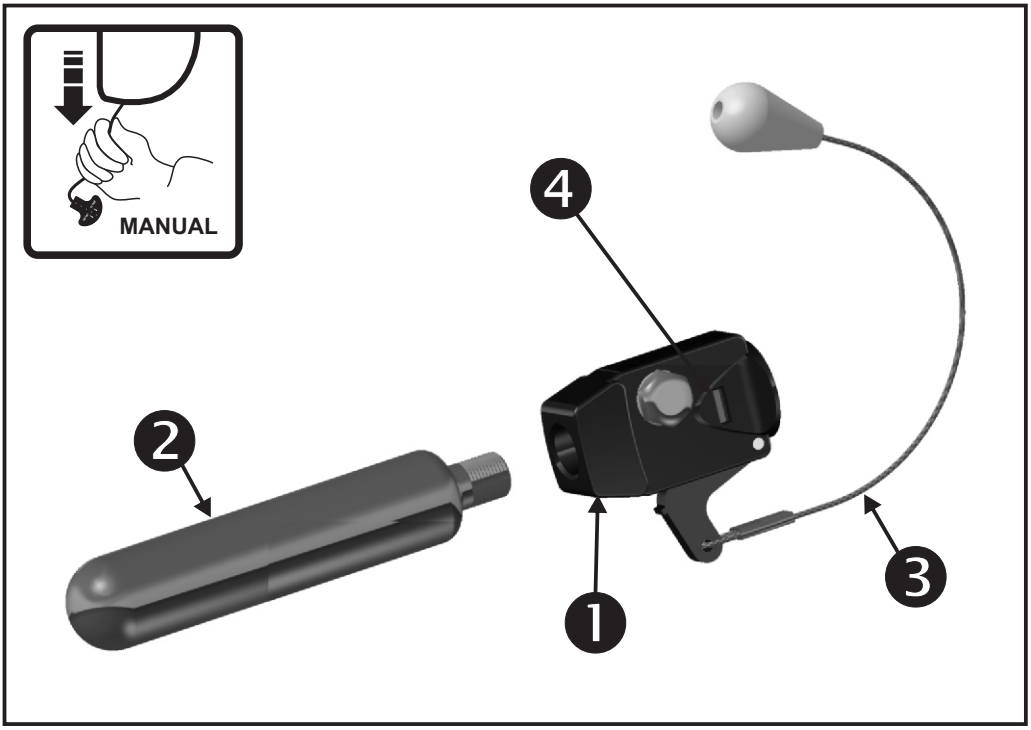

	1	2	3	4
GB	Firing head	CO2 gas bottle	Activating handle	Firing indicator
F	Tête de percussion	Bouteille CO2	Poignée de déclenchement	Témoin de percussion
N	Utløsningshode	CO2 gassflaske	Utløsningshåndtak	Utløsningsindikator
NL	Ontstekingsmechanisme	CO2 gaspatroon	Ontstekingshendel	Ontstekingsindicator
E	Cabeza de percusión	Botella de CO2	Asa de hinchado manual	Indicador de estado de cabeza de percusión
S	Avfyrningsmekanism	CO2 gas flaska	Aktiverings handtag	avfyrnings indikator
I	Testa dipPercussione	CO2 bombola gas	Manopola di attivazione	Indicatore di attivazione
GR	Κεφαλή Φουσκώματος	Φιάλη CO2	Λαβή ενεργοποίησης	Δείκτης πυροδότησης
FIN	Laukaisupää	CO2 kaasupullo	Laukaisunaru	Laukaisu osoitin
H	Elsütő fej	CO2 gázpalack	Működtető fogantyú	Elsütés megtörténtét mutató kijelző
RO	Sistem de impact	Butelie de CO2	Mâner de declanşare	Indicator de declanşare
DK	Udløsningshoved	Gasflaske med CO2	Aktivering Håndtag	Firing Indikator

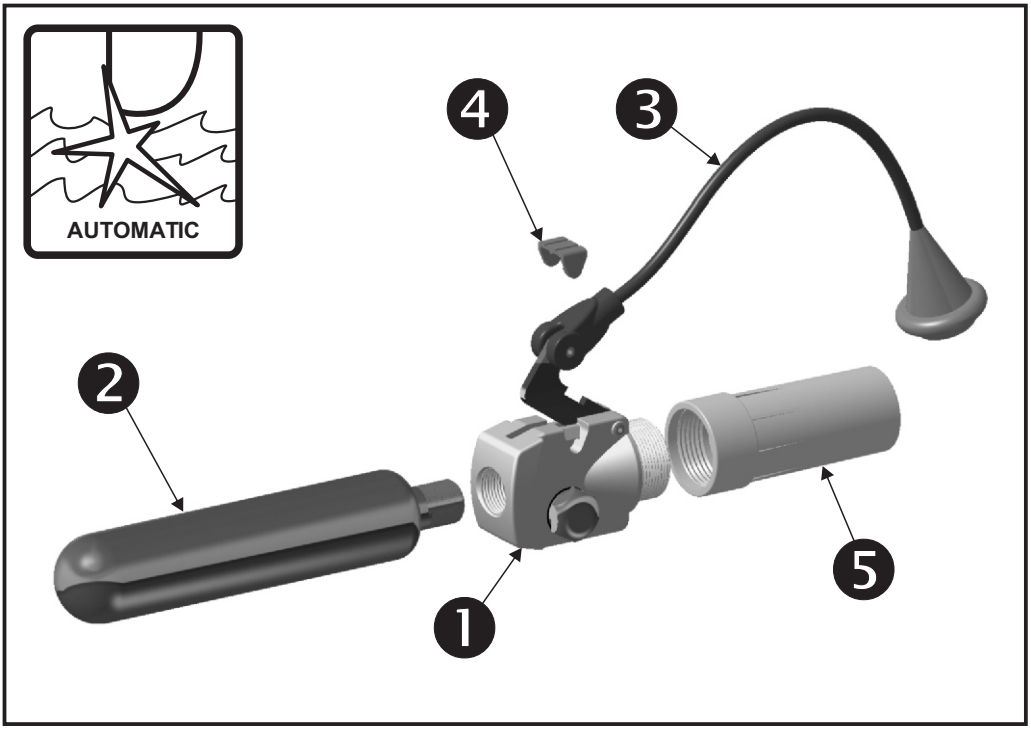

	1	2	3	4	5
GB	Firing head	CO2 gas bottle	Activating handle	Locking clip	Automatic water dissolving cartridge
F	Tête de percussion	Bouteille CO2	Poignée de déclenchement	Bloqueur de sécurité	Cartouche de sel automatique
N	Utløsningshode	CO2 gassflaske	Utløsningshåndtak	Låsepinne	Automatisk saltpatron
NL	Ontstekingsmechanisme	CO2 gaspatroon	Ontstekingshendel	Borgclip	Automatische smeltcapsule of -cilinder
E	Cabeza de percusión	Botella de CO2	Asa de disparo	Bloqueador de seguridad	Cartucho automático de sal
S	Avfyrning	CO2 gaspatron	Aktiveringssnöre	Låspinne	Automatisk saltkapsel
I	Testa dipPercussione	CO2 bombola gas	Manopola di attivazione	Gancetto di sicurezza	Pastiglia di attivazione automatica
GR	Κεφαλή Φουσκώματος	Φιάλη με CO2 (διοξείδιο του άνθρακα)	Λαβή ενεργοποίησης	Κλιπ ασφάλισης	Φυσίγγιο αυτόματης διάλυσης νερού
FIN	Laukaisin	CO2 kaasupullo	Laukaisinkahva	Lukitus-sokka	Vesiliukeneva automaatti patruuna
H	Elsütő fej	CO2 gázpalack	Működtető fogantyú	Biztosító kapocs	Automatikus vízérzékelő betét
RO	Sistem de impact	Butelie de CO2	Mâner de declanşare	Clip de blocare	Cartuş cu sare automat
DK	Tændingsrækkefølge hovedet	CO2 flaske	Aktiverings håndtag	Låse klips	Automatisk vandopløselig kapsel

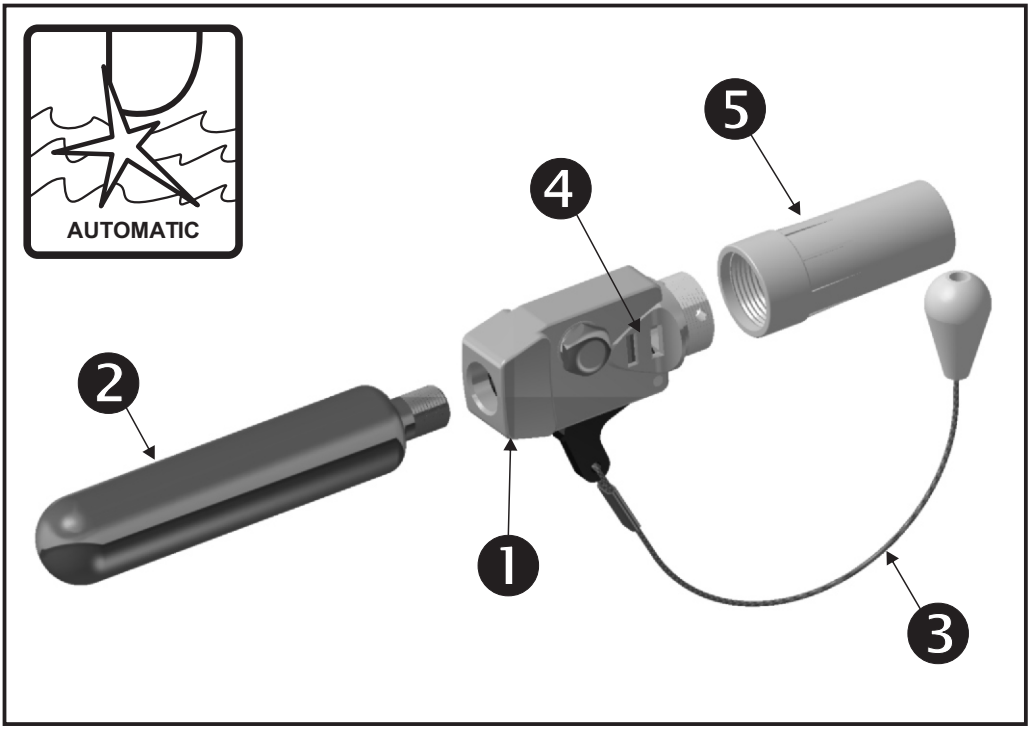

	1	2	3	4	5
GB	Firing head	CO2 gas bottle	Activating handle	Firing indicator	Automatic water dissolving cartridge
F	Tête de percussion	Bouteille CO2	Poignée de déclenchement	Témoin de percussion	Cartouche de sel automatique
N	Utløsningshode	CO2 gassflaske	Utløsningshåndtak	Utløsningsindikator	Automatisk saltpatron
NL	Ontstekingsmechanisme	CO2 gaspatroon	Ontstekingshendel	Ontstekingsindicator	Automatische smeltcapsule of -cilinder
E	Cabeza de percusión	Botella de CO2	Asa de hinchado manual	Indicador de estado de cabeza de percusión	Cartucho disolvente de disparo automático
S	Avfyrningsmekanism	CO2 gas flaska	Aktiverings handtag	avfyrnings indikator	Saltpatron automatisk
I	Testa dipPercussione	CO2 bombola gas	Manopola di attivazione	Indicatore di attivazione	Pastiglia di attivazione automatica
GR	Κεφαλή Φουσκώματος	Φιάλη CO2	Λαβή ενεργοποίησης	Δείκτης πυροδότησης	Φυσίγγιο αυτόματης διάλυσης νερού
FIN	Laukaisupää	CO2 kaasupullo	Laukaisunaru	Laukaisu osoitin	Automaattinen vedessä liukeneva sulake
H	Elsütő fej	CO2 palack	Működtető fogantyú	Tanú ütőhangszerek	Automatikus vízérzékelő betét
RO	Sistem de impact	Butelie de CO2	Mâner de declanşare	Indicator de declanşare	Cartuş cu sare automat
DK	Udløsningshoved	Gasflaske med CO2	Udløsningsgreb	Udløsningsindikator	Automatisk saltpatron

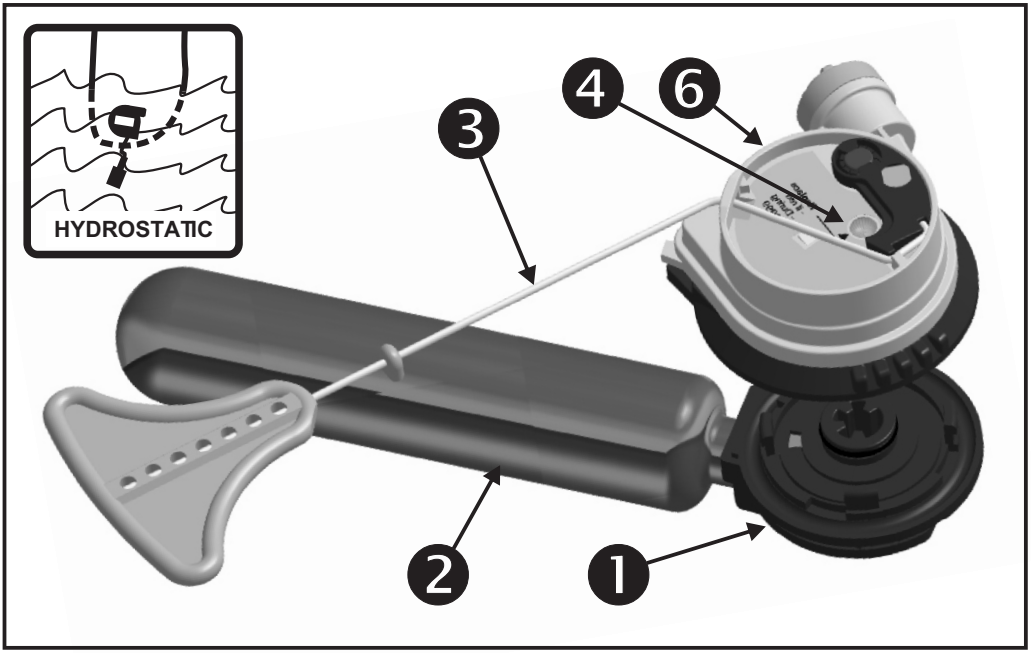

	1	2	3	4	6
GB	Firing head	CO2 gas bottle	Activating handle	Firing indicator	Hydrostatic cap
F	Tête de percussion	Bouteille CO2	Poignée de déclenchement	Témoin de percussion	Cartouche hydrostatique
N	Utløsningshode	CO2 gassflaske	Utløsningshåndtak	Utløsningsindikator	Hydrostatiskt lokk
NL	Ontstekingsmechanisme	CO2 gaspatroon	Ontstekingshendel	Ontstekingsindicator	Hydrostatische kap
E	Cabeza de percusión	Botella de CO2	Asa de hinchado manual	Indicador de estado de cabeza de percusión	Cartucho hidrostático
S	Avfyrningsmekanism	CO2 gas flaska	Aktiverings handtag	avfyrnings indikator	Hydrostatiskt lock
I	Testa dipPercussione	CO2 bombola gas	Manopola di attivazione	Indicatore di attivazione	Coperchio idrostatico
GR	Κεφαλή Φουσκώματος	Φιάλη CO2	Λαβή ενεργοποίησης	Δείκτης πυροδότησης	Υδροστατικό καπάκι
FIN	Laukaisupää	CO2 kaasupullo	Laukaisunaru	Laukaisu osoitin	Hydrostaattinen kapseli
H	Elsütő fej	CO2 palack	Működtető fogantyú	Tanú ütőhangszerek	Hidrosztatikus érzékelő sapka
RO	Sistem de impact	Butelie de CO2	Mâner de declanşare	Indicator de declanşare	Cartuş hidrostatic
DK	Udløsningshoved	Gasflaske med CO2	Udløsningsgreb	Udløsningsindikator	Hydrostatisk patron

		kit ref.	
MANUAL		40199	33 gr
AUTOMATIC		40200	33 gr + + 40255
		58460	33 gr + 58505
HYDROSTATIC		58461	33 gr + +

60535